MY PROJECT®

ALU-INSEKTENSCHUTZ-TÜR

(DE)
ALU-INSEKTENSCHUTZ-TÜR
Montage- und Sicherheitshinweise

(CZ)
OCHRANA PROTI HMYZU NA DVEŘE
Montážní a bezpečnostní pokyny

(SK)
HLINÍKOVÁ OCHRANA NA DVERE PROTI HMYZU
Montážne a bezpečnostné pokyny

(HR)
ALUMINIJSKI OKVIR ZA VRATA SA ZAŠTITOM OD INSEKATA
Napomene o montaži i sigurnosti

(RO)
PROTECȚIE DE ALUMINIU ÎMPOTRIVA INSECTELOR - UȘĂ
Indicații de montare și de siguranță

IAN 446845_2307 (DE) (CZ) (SK) (HR) (RO)

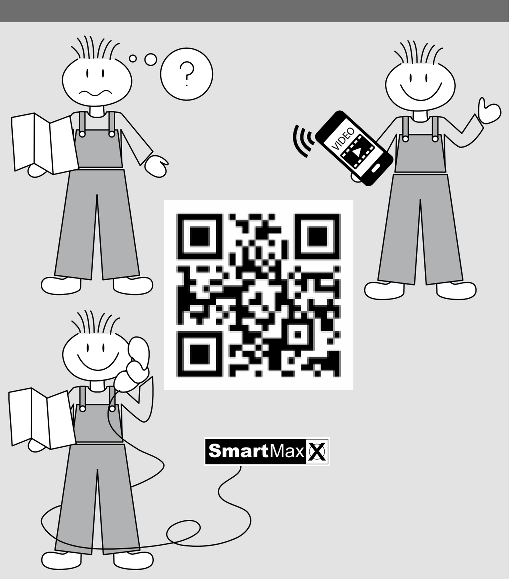

Smartmaxx GmbH
Schulzstraße 2c, 85579 Neubiberg, GERMANY

Stand der Informationen · Stav informací · Stav informácií · Stanje informacija · Versiunea informațiilor: 09/2023
Ident.-Nr.: 446845 092023-DE/CZ/SK/HR/RO

QA802

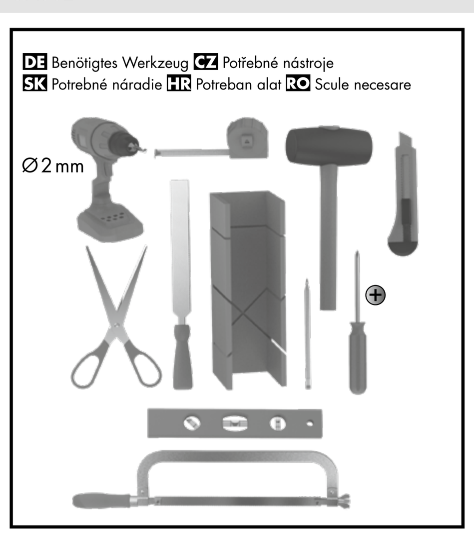

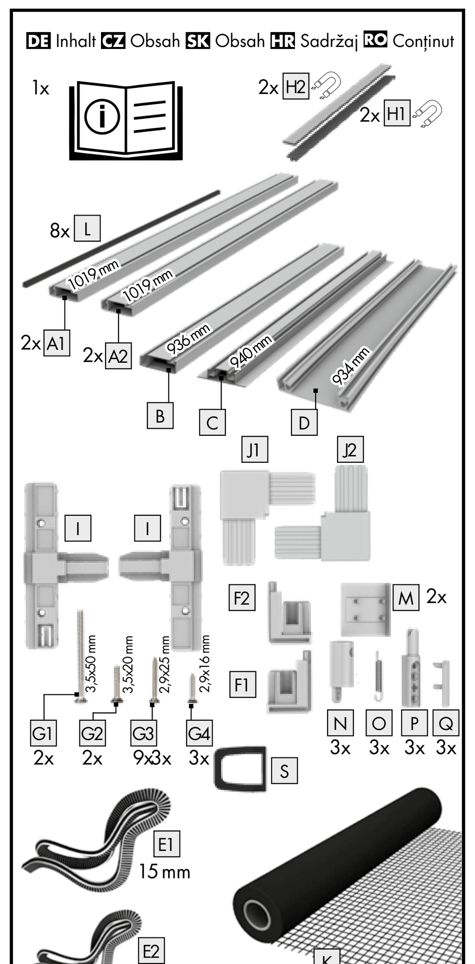

DE Für Ersatzteilbestellungen
CZ Pro objednávky náhradních dílů:
SK Pre objednávky náhradných dielov:
HR Za narudžbe rezervnih dijelova:
RO Pentru comenzi de piese de schimb:

https://www.smartmaxx.info/c/ersatzteile

DE 1. Einleitung
Herzlichen Glückwunsch!
Mit Ihrem Kauf haben Sie sich für ein hochwertiges Produkt entschieden. Machen Sie sich vor der Montage und der ersten Inbetriebnahme mit dem Produkt vertraut. Lesen Sie hierzu aufmerksam die nachfolgende Montageanleitung und die Sicherheitshinweise. Benutzen Sie das Produkt nur wie beschrieben und für die angegebenen Einsatzbereiche. Bewahren Sie diese Anleitung gut auf. Händigen Sie alle Unterlagen bei Weitergabe des Produkts an Dritte ebenfalls mit aus.

2. Bestimmungsgemäßer Gebrauch
Dieser Artikel ist als Schutz gegen Fluginsekten im privaten Wohnbereich vorgesehen. Eine andere Verwendung als zuvor beschrieben oder eine Veränderung des Produkts ist nicht zulässig und kann zu Verletzungen und / oder Beschädigungen des Produkts führen. Für aus bestimmungswidriger Verwendung entstandene Schäden oder Schäden, die durch die Montage entstehen, übernimmt der Hersteller keine Haftung. Das Produkt ist nicht für den gewerblichen Einsatz bestimmt. Die Bedienung bei Frost kann das Produkt beschädigen.

BITTE SETZEN SIE SICH BEI PROBLEMEN ODER RÜCKFRAGEN ZUM PRODUKT ODER ZUR MONTAGE IMMER ZUNÄCHST MIT UNSERER SERVICESTELLE IN VERBINDUNG. WIR HELFEN IHNEN GERNE WEITER.

3. Technische Daten
Max. Bausatzmaß: 100 x 210 cm
Max. Innenmaß des Türstocks: 94 x 206 cm
Einbautiefe: 14 mm

ACHTEN SIE BEIM AUSPACKEN DARAUF, DASS SIE NICHT VERSEHENTLICH MONTAGEMATERIAL WEGWERFEN. KONTROLLIEREN SIE UNMITTELBAR NACH DEM AUSPACKEN DEN LIEFERUMFANG AUF VOLLSTÄNDIGKEIT SOWIE DEN EINWANDFREIEN ZUSTAND DES PRODUKTS UND ALLER TEILE. MONTIEREN SIE DAS PRODUKT KEINESFALLS, WENN DER LIEFERUMFANG NICHT VOLLSTÄNDIG IST.

4. Sicherheitshinweise
Warnung — Anlehnen verboten — Kinder nicht unbeaufsichtigt lassen — Hinweis

WARNUNG! LEBENS- UND UNFALLGEFAHR FÜR KLEINKINDER UND KINDER!
Erstickungs-, Strangulations- und Verletzungsgefahr durch Verpackungsbestandteile und Inhalt. Kinder sind sich dieser Gefahren nicht bewusst. Das Produkt ist kein Spielzeug.

WARNUNG! (AB-)STURZGEFAHR! LEBENS- UND UNFALLGEFAHR!
Lehnen Sie sich nicht gegen das Produkt. Dieses Produkt stellt keine belastbare Austrittsbarriere dar und darf nicht als Ersatz für ein geschlossenes Fenster bzw. eine geschlossene Tür verwendet werden. Bringen Sie das Produkt nur an gefahrlos zugänglichen Fenstern und Türen an. Lehnen Sie sich beim Anbringen, Demontieren oder Reinigen des Produkts nicht aus dem Fenster / der Tür oder gegen das Produkt und drücken Sie nicht von Innen gegen das Insektenschutzgitter.

VORSICHT! VERLETZUNGSGEFAHR!
Es besteht Verletzungsgefahr durch unsachgemäße Montage und bei der Verwendung von Werkzeug. Verwenden Sie gegebenenfalls Arbeitshandschuhe. Die Montage und Bedienung dürfen nur von Personen durchgeführt werden, die sich mit der Anleitung vertraut gemacht haben und es selbstständig montieren können. Unvollständige Bausätze bzw. beschädigte Teile dürfen keinesfalls zur Montage verwendet werden. Funktion und Sicherheit können dadurch beeinträchtigt werden. Halten Sie das Produkt und sämtliche brennbaren Teile von Hitzequellen und Feuer fern.

Verpackung aufbewahren, enthält wichtige Informationen.

5. Montage
M1: Tür links öffnend (1 – 32)
M2: Tür rechts öffnend (1 – 32)
Zur Montage benötigen Sie einen umlaufend ebenen Untergrund.
Beachten Sie die Sicherheitshinweise!

6. Reinigung und Pflege
- Verwenden Sie keinesfalls ätzende oder scheuernde Reinigungsmittel.
- Reinigen Sie Gewebe und Rahmen mit einem fusselfreien, leicht angefeuchteten Tuch.
- Reinigen Sie die Insektenschutz-Tür in regelmäßigen Abständen.
- Verwenden Sie ggf. ein mildes Reinigungsmittel.

7. Entsorgung
22 PAP
Die Verpackung besteht aus umweltfreundlichen Materialien. Entsorgen Sie diese in den örtlichen Recyclingbehältern. Möglichkeiten zur Entsorgung des ausgedienten Produkts erfahren Sie bei Ihrer Gemeinde oder Stadtverwaltung.

8. Montagevideo
Ein animiertes Montagevideo finden Sie unter: www.smartmaxx.info

9. Hersteller / Service
3 Jahre Garantie
Im Service- und Garantiefall kontaktieren Sie:

Smartmaxx GmbH
Schulzstraße 2c, 85579 Neubiberg, GERMANY
Hotline: +49 89 678 45 06 - 0
E-Mail: office@smartmaxx.info

Bitte halten Sie für alle Anfragen den Kassenbon und die Artikelnummer **IAN 446845_2307** als Nachweis für den Kauf bereit.

10. FAQ
Eignet sich die Insektenschutz-Tür zur Montage zwischen Tür und Rollladen?
Ja, sofern der Zwischenraum zwischen Tür und Rollladen ausreichend ist. Die entsprechenden Maße finden Sie in den jeweiligen Produktangaben / technischen Daten.

Was tun, wenn Teile im Bausatz fehlen / defekt sind?
Stellen Sie fest, dass ein im Lieferumfang aufgeführtes Teil fehlt oder defekt ist, teilen Sie uns dieses unter Übermittlung der Artikelnummer Ihres Produkts und des Kaufbeleges via E-Mail an office@smartmaxx.info mit oder nutzen Sie unser Kontaktformular. Sie erhalten innerhalb der Gewährleistungszeit umgehend kostenlos Ersatz.

Wie kürze ich Aluminiumprofile am besten?
Verwenden Sie zum Kürzen von Aluminiumprofilen am besten eine Eisensäge. Legen Sie die Teile in eine Gehrungslade, fixieren diese ohne zu quetschen ggf. mit einer Schraubzwinge, um einen exakt geraden Schnitt zu erzielen. Als Sicherheitsmaßnahme verweisen wir auf das Tragen von Arbeitshandschuhen. B und H sind die gemessenen lichten Maße der Tür (Innenkante zu Innenkante des Türstocks).

Was ist beim Anbringen der Klemmleisten zu beachten?
Das Gewebe darf bei der Montage der Klemmleisten nicht zusätzlich gespannt werden. Durch den Klemmvorgang spannt sich das Gewebe von selbst. Zusätzliche Spannung kann zu einem Verzug des Rahmens führen.

Hinweis:
Irrtümer, Änderungen und Druckfehler vorbehalten.
Aktuelle Version der Anleitung als PDF-Download unter www.smartmaxx.info

CZ 1. Úvodem
Srdečně blahopřejeme!
Svojí koupí jste se rozhodli pro kvalitní výrobek. Před montáží a prvním uvedením do provozu se s výrobkem seznamte. Přečtěte si pozorně následující návod k montáži a bezpečnostní pokyny. Používejte výrobek jen tak, jak je popsáno, a jen pro uvedené oblasti použití. Tento návod si dobře uschovejte. Při předání výrobku třetím osobám přiložte i veškerou dokumentaci.

2. Použití v souladu s určením
Tento výrobek je určen k ochraně proti létajícímu hmyzu v soukromých obytných prostorách. Jakékoliv jiné použití, než je popsáno výše, nebo změny výrobku jsou nepřípustné a mohou vést k poranění a/nebo poškození výrobku. Výrobce nenese odpovědnost za škody vzniklé použitím v rozporu s určením nebo škody způsobené montáží. Výrobek není určen ke komerčnímu využití. Obsluha v mrazu může výrobek poškodit.

PŘI POTÍŽÍCH NEBO DOTAZECH V SOUVISLOSTI S VÝROBKEM NEBO JEHO MONTÁŽÍ VŽDY NEJPRVE KONTAKTUJTE NAŠE SERVISNÍ STŘEDISKO. RÁDI VÁM POMŮŽEME.

3. Technické údaje
Max. rozměr sady: 100 x 210 cm
Max. vnitřní rozměr dveřního rámu: 94 x 206 cm
Montážní hloubka: 14 mm

PŘI VYBALOVÁNÍ DÁVEJTE POZOR, ABYSTE OMYLEM NEVYHODILI MONTÁŽNÍ MATERIÁL. IHNED PO VYBALENÍ ZKONTROLUJTE, ZDA JE DODÁVKA KOMPLETNÍ A ZDA JSOU VŠECHNY DÍLY VÝROBKU V BEZVADNÉM STAVU. JESTLIŽE NENÍ DODÁVKA KOMPLETNÍ, V ŽÁDNÉM PŘÍPADĚ VÝROBEK NEMONTUJTE.

4. Bezpečnostní pokyny
Varování — Zákaz opírání — Nenechávejte děti bez dozoru — Upozornění

VAROVÁNÍ! NEBEZPEČÍ OHROŽENÍ ŽIVOTA PRO BATOLATA A DĚTI!
Nebezpečí udušení, uškrcení a zranění součástmi obalu a obsahu. Děti si nejsou vědomy těchto nebezpečí. Výrobek není hračka.

VAROVÁNÍ! NEBEZPEČÍ PÁDU! NEBEZPEČÍ OHROŽENÍ ŽIVOTA A ÚRAZU!
Neopírejte se o výrobek. Tento výrobek nepředstavuje žádnou zatížitelnou zábranu a nesmí být používán jako náhrada za zavřené okno nebo zavřené dveře. Montujte výrobek pouze na bezpečně přístupná okna a dveře. Při montáži, demontáži nebo čištění výrobku se nevyklánějte z okna/dveří ani se o produkt neopírejte a na ochranu proti hmyzu zevnitř netlačte.

POZOR! NEBEZPEČÍ ZRANĚNÍ!
V případě neodborné montáže a neodborného použití nářadí hrozí nebezpečí zranění. Případně používejte pracovní rukavice. Výrobek mohou montovat a obsluhovat pouze osoby, které se seznámily s návodem a dokážou montáž provést samostatně. K montáži nesmí být v žádném případě použity nekompletní montážní sady, příp. poškozené díly. Tím může být narušena funkce a bezpečnost. Udržujte výrobek a veškeré hořlavé díly dále od zdrojů tepla a ohně.

Uschovejte obal, obsahuje důležité informace.

5. Montáž
M1: Otvírání dveří vlevo (1 – 32)
M2: Otvírání dveří vpravo (1 – 32)
Dodržujte bezpečnostní pokyny!

6. Čištění a ošetřování
- Nikdy nepoužívejte leptavé nebo abrazivní čisticí prostředky.
- Čistěte sklolaminátovou tkaninu a rám navlhčeným hadříkem, který nepouští vlákna.
- Čistěte dveře na ochranu proti hmyzu v pravidelných intervalech.
- Použijte případně jemný čisticí prostředek.

7. Likvidace
22 PAP
Obal je vyroben z ekologicky šetrných materiálů. Odložte je do místních recyklačních kontejnerů. O možnostech likvidace vysloužilého výrobku se informujte na obecním nebo městském úřadě.

8. Montážní video
Animované montážní video najdete zde: www.smartmaxx.info

9. Výrobce / Servis
Záruka 3 roky.
Pro servis a záruku kontaktujte:

Smartmaxx GmbH
Schulzstraße 2c, 85579 Neubiberg, GERMANY
Hotline: +49 89 678 45 06 - 0
E-mail: office@smartmaxx.info

Pro případ jakýchkoli dotazů mějte připraven jako doklad o koupi prodejní doklad a číslo artiklu **IAN 446845_2307**.

10. FAQ
Jsou dveře na ochranu proti hmyzu vhodné pro montáž mezi dveře a roletu?
Ano, pokud je mezi dveřmi a roletou dostatek místa. Odpovídající rozměry najdete v příslušných údajích o výrobku / v technických údajích.

Co mám dělat, když v montážní sadě chybí díly / jsou vadné?
Pokud zjistíte, že díl uvedený v rozsahu dodávky chybí nebo je vadný, oznamte nám to spolu s číslem artiklu Vašeho výrobku a dokladem o koupi prostřednictvím e-mailu na adresu office@smartmaxx.info nebo použijte náš kontaktní formulář. V rámci záruční lhůty obdržíte obratem bezplatnou výměnu.

Jak nejlépe zkrátím hliníkové profily?
Na zkrácení hliníkových profilů použijte nejlépe pilku na železo. Abyste dosáhli přesného a rovného řezu, vložte díly do pokosového řezadla, zafixujte je šroubovací svěrkou, aniž je zmáčknete. Jako bezpečnostní opatření odkazujeme na použití pracovních rukavic. Šířka B a výška H jsou naměřené světlé rozměry dveří (od vnitřní hrany k vnitřní hraně dveřního rámu).

Na co je třeba dávat pozor při montáži svěracích lišt?
Při montáži svěracích lišt se nesmí tkanina dodatečně napínat. V důsledku sevření se tkanina sama napne. Další napnutí může způsobit deformaci rámu. Doporučujeme upevnit svěrací lišty nejprve na příčné strany, a pak na podélné strany rámu.

Upozornění:
Omyly, změny a chyby tisku vyhrazeny.
Aktuální verze návodu jako PDF ke stažení na adrese www.smartmaxx.info

SK 1. Úvod

Gratulujeme!
Svojou kúpou ste sa rozhodli pre vysoko kvalitný výrobok. Pred montážou a prvým uvedením do prevádzky sa najprv oboznámte s výrobkom. Pozorne si prečítajte nasledujúci návod na montáž a bezpečnostné pokyny. Výrobok používajte len podľa opisu a na uvedené použitia. Tento návod si uschovajte. Pri odovzdaní výrobku tretej osobe jej odovzdajte aj všetky podklady.

2. Zamýšľané použitie
Tento výrobok je určený na ochranu súkromných obytných priestorov proti lietajúcemu hmyzu. Iné použitie než vyššie uvedené alebo zmena výrobku nie sú povolené a môžu spôsobiť jeho narušenie a / alebo poškodenie. Výrobca neručí za škody pri montáži, ktoré vznikli z používania proti zamýšľanému účelu. Výrobok nie je určený na komerčné používanie. Používaním výrobku v mraze môže dôjsť k jeho poškodeniu.

V PRÍPADE PROBLÉMOV ALEBO OTÁZOK OHĽADNE VÝROBKU ALEBO MONTÁŽE SA VŽDY NAJPRV SPOJTE S NAŠÍM SERVISNÝM MIESTOM. RADI VÁM POMÔŽEME.

3. Technické údaje
Max. konštrukčné rozmery: 100 x 210 cm
Max. vnútorný rozmer dverovej zárubne: 94 x 206 cm
Vstavaná hĺbka: 14 mm

PRI ROZBAĽOVANÍ DÁVAJTE POZOR, ABY STE NEDOPATRENÍM NEVYHODILI MONTÁŽNY MATERIÁL. IHNEĎ PO ROZBALENÍ SKONTROLUJTE, ČI JE DODÁVKA KOMPLETNÁ A ČI JE VÝROBOK A VŠETKY JEHO DIELY V BEZCHYBNOM STAVE. VÝROBOK V ŽIADNOM PRÍPADE NEMONTUJTE, AK NIE JE DODÁVKA KOMPLETNÁ.

4. Bezpečnostné pokyny
Varovanie — Zákaz opierania sa — Nenechávajte deti bez dozoru — Upozornenie

VAROVANIE! NEBEZPEČENSTVO OHROZENIA ŽIVOTA A NEBEZPEČENSTVO ÚRAZU PRE DETI!
Nebezpečenstvo udusenia, uškrtenia a poranenia časťami obalu a obsahom. Deti nevnímajú takéto nebezpečenstvá! Výrobok nie je hračka.

VAROVANIE! NEBEZPEČENSTVO PÁDU! NEBEZPEČENSTVO OHROZENIA ŽIVOTA A NEBEZPEČENSTVO ÚRAZU!
Neopierajte sa o výrobok. Tento výrobok nie je žiadna bariéra brániaca výstupu, ktorú možno zaťažiť, a nesmie sa používať ako náhrada za zatvorené okno alebo zatvorené dvere. Výrobok montujte len na bezpečne prístupné okná a dvere. Pri montáži, demontáži alebo čistení výrobku sa nevykláňajte z okna/dverí ani proti výrobku a na ochrannú mriežku proti hmyzu netlačte.

POZOR! NEBEZPEČENSTVO PORANENIA!
Hrozí nebezpečenstvo poranenia v dôsledku neodbornej montáže a použitia nástrojov. V prípade potreby použite pracovné rukavice. Montáž a obsluhu môžu vykonávať len osoby, ktoré sa oboznámili s návodom a dokážu ho samostatne namontovať. Na montáž sa v žiadnom prípade nesmú použiť nekompletné konštrukčné diely, resp. poškodené diely. Môže to mať negatívny vplyv na funkciu a bezpečnosť výrobku. Výrobok a všetky horľavé diely držte mimo zdrojov tepla a ohňa.

Uchovajte si obal, obsahuje dôležité informácie.

5. Montáž
M1: Dvere s ľavým otváraním (1 – 32)
M2: Dvere s pravým otváraním (1 – 32)
Dodržiavajte bezpečnostné pokyny!

6. Čistenie a starostlivosť
- V žiadnom prípade nepoužívajte leptavé alebo drsné čistiace prostriedky.
- Sklolaminátové pletivo a rám čistite s jemne navlhčenou handričkou bez chĺpkov.
- Dvete s ochranou proti hmyzu čistite v pravidelných intervaloch.
- V prípade potreby použite jemný čistiaci prostriedok.

7. Likvidácia
22 PAP
Obal sa skladá z ekologických materiálov. Zahoďte ho do miestnych kontajnerov na recykláciu. Možnosti likvidácie použitého výrobku sa dozviete na svojom obecnom alebo mestskom úrade.

8. Video s montážou
Animované video s montážou nájdete na: www.smartmaxx.info

9. Výrobca / servis
3-Ročná záruka.
Pri servise a záručných prípadoch kontaktujte:

Smartmaxx GmbH
Schulzstraße 2c, 85579 Neubiberg, GERMANY
Horúca linka: +49 89 678 45 06 - 0
E-mail: office@smartmaxx.info

Pre prípadné otázky majte poruke pokladničný doklad a číslo výrobku **IAN 446845_2307** ako dôkaz o kúpe.

10. Často kladené otázky
Sú dvere s ochranou proti hmyzu vhodné na montáž medzi dvere a vonkajšie rolety?
Áno, pokiaľ je medzi dverami a vonkajšou roletou dostatočný priestor. Príslušné rozmery nájdete v konkrétnych údajoch o výrobku / technických údajoch.

Čo robiť, ak v sade chýbajú diely alebo sú poškodené?
Ak zistíte, že chýba diel, ktorý je uvedený v rozsahu dodávky alebo že je tento diel poškodený, oznámte nám to spolu s uvedením čísla výrobku a dokladu o kúpe na e-mailovú adresu office@smartmaxx.info alebo použite náš kontaktný formulár. V rámci záručnej doby dostanete bezplatnú náhradu.

Ako najlepšie skrátim hliníkové profily?
Na skrátenie hliníkových profilov je najlepšie použiť pílku na železo. Diely vložte do pokosnice, v prípade potreby ich bez nadmerného stlačenia upevnite so skrutkovým stužovadlom, aby ste dosiahli presný rez. V rámci bezpečnosti vám odporúčame nosiť pracovné rukavice. B a H sú namerané svetlé rozmery dverí (od vnútornej hrany k vnútornej hrane dverovej zárubne).

Na čo treba dať pozor pri nasadzovaní upínacích líšt?
Pletivo sa pri nasadzovaní upínacích líšt nesmie dodatočne napnúť. Pri upínaní sa pletivo napne samo. Dodatočné napnutie môže spôsobiť skrivenie rámu. Odporúčame vám nasadiť upínacie lišty najprv na široké a potom na pozdĺžne strany rámu.

Upozornenie:
Omyly, zmeny a tlačové chyby vyhradené.
Aktuálnu verziu návodu si môžete stiahnuť ako PDF na www.smartmaxx.info

HR 1. Uvod

Čestitamo!
Ovom kupnjom odlučili ste se za proizvod visoke kvalitete. Prije montaže i prvog puštanja u rad upoznajte proizvod. U tu svrhu pažljivo pročitajte sljedeće upute za montažu i sigurnosne napomene. Proizvod upotrebljavajte samo kako je opisano te za navedena područja primjene. Dobro čuvajte ove upute. Pri davanju proizvoda trećim osobama predajte im i svu dokumentaciju.

2. Namjenska upotreba
Ovaj artikl predviđen je za zaštitu od letećih insekata poput muha u privatnim stambenim prostorijama. Drugačija primjena od gore opisane ili preinaka proizvoda nisu dopušteni i mogu dovesti do ozljeda i / ili oštećenja proizvoda. Za oštećenja nastala zbog nenamjenske upotrebe ili oštećenja nastala tijekom montaže proizvođač ne preuzima nikakvo jamstvo. Proizvod nije predviđen za komercijalnu upotrebu. Rukovanje proizvodom na mrazu može ga oštetiti.

AKO SE POJAVE PROBLEMI ILI PITANJA O PROIZVODU ILI MONTAŽI, UVIJEK NAJPRIJE KONTAKTIRAJTE NAŠU SERVISNU SLUŽBU. RADO ĆEMO VAM POMOĆI.

3. Tehnički podaci
Maksimalne dimenzije kompleta: 100 x 210 cm
Maksimalne unutarnje dimenzije dovratnika: 94 x 206 cm
Dubina ugradnje: 14 mm

KOD VAĐENJA PROIZVODA IZ AMBALAŽE PRIPAZITE DA NEHOTICE NE BACITE MATERIJAL ZA MONTAŽU. ODMAH NAKON RASPAKIRANJA PROVJERITE JE LI OPSEG ISPORUKE POTPUN TE JESU LI PROIZVOD I SVI DIJELOVI U BESPRIJEKORNOM STANJU. AKO OPSEG ISPORUKE NIJE POTPUN, NI U KOJEM SLUČAJU NEMOJTE MONTIRATI PROIZVOD.

4. Sigurnosne napomene
Upozorenje — Zabranjeno naslanjanje — Ne ostavljajte djecu bez nadzora — Napomena

UPOZORENJE! OPASNOST PO ŽIVOT I OPASNOST OD NEZGODA KOD MALE DJECE I DJECE!
Opasnost od gušenja, davljenja i ozljeda uzrokovanih sastavnim dijelovima i sadržajem ambalaže. Djeca nisu svjesna ovih opasnosti. Proizvod nije igračka.

UPOZORENJE! OPASNOST OD PADA! OPASNOST PO ŽIVOT I OPASNOST OD NESREĆA!
Ne naslanjajte se na proizvod. Ovaj proizvod ne predstavlja otpornu prepreku za izlaz i ne smije se upotrebljavati kao zamjena za zatvoreni prozor odnosno zatvorena vrata. Postavite proizvod samo na prozore i vrata kojima se može bezopasno pristupiti. Prilikom postavljanja, demontiranja i čišćenja proizvoda ne naginjite se kroz prozor / vrata, ne naslanjajte se na komarnik i ne pritišćite ga iznutra.

OPREZ! OPASNOST OD OZLJEDA!
Postoji opasnost od ozljeda uslijed nepravilne montaže i upotrebe alata. Po potrebi upotrebljavajte radne rukavice. Montažu i rukovanje smiju izvoditi samo osobe koje su se upoznale s uputama i mogu samostalno montirati proizvod. Nepotpuni kompleti odnosno oštećeni dijelovi ne smiju se ni u kojem slučaju upotrebljavati za montažu. To može ugroziti funkciju i sigurnost. Držite proizvod i sve zapaljive dijelove dalje od izvora topline i vatre.

Čuvajte ambalažu jer sadrži važne podatke.

5 Montaža
M1 Vrata se otvaraju u lijevo (1 – 32)
M2 Vrata se otvaraju u desno (1 – 32)
Pridržavajte se sigurnosnih upozorenja!

6. Čišćenje i održavanje
- Ni u kojem slučaju ne upotrebljavajte nagrizajuća ili abrazivna sredstva za čišćenje.
- Mreže od fiberglasa i okvire čistite lagano navlaženom krpom koja ne ostavlja dlačice.
- Vrata protiv insekata čistite u redovitim vremenskim razmacima.
- Po potrebi upotrijebite blago sredstvo za čišćenje.

7. Zbrinjavanje
22 PAP
Ambalaža je izrađena od ekoloških materijala. Odložite je u lokalnim reciklažnim kontejnerima. O mogućnostima zbrinjavanja iskorištenih proizvoda možete se raspitati u svojoj općini ili gradskoj upravi.

8. Video o montaži
Animirani video o montaži pronaći ćete na: www.smartmaxx.info

9. Proizvođač / Servis
Jamstvo od 3 godine.
Kod servisa i u jamstvenom slučaju kontaktirajte:

Smartmaxx GmbH
Schulzstraße 2c, 85579 Neubiberg, GERMANY
Telefonska linija: +49 89 678 45 06 - 0
E-pošta: office@smartmaxx.info

Za sve upite držite pripremljen račun i broj artikla **IAN 446845_2307** kao dokaz o kupnji.

(1) U slučaju manjeg popravka jamstveni rok se produljuje onoliko koliko je kupac bio lišen uporabe stvari.

(2) Međutim, kad je zbog neispravnosti stvari izvršena njezina zamjena ili njezin bitni popravak, jamstveni rok počinje teći ponovno od zamjene, odnosno od vraćanja popravljene stvari.

(3) Ako je zamijenjen ili bitno popravljen samo neki dio stvari, jamstveni rok počinje teći ponovno samo za taj dio.

10. FAQ
Jesu li vrata za zaštitu od insekata prikladna za montažu između vrata i roleta?
Da, ako ima dovoljno prostora između vrata i roleta. Odgovarajuće dimenzije pronaći ćete u podacima o pojedinom proizvodu/tehničkim podacima.

Što učiniti ako u kompletu nedostaju neki dijelovi ili su neispravni?
Ako utvrdite da nedostaje ili je neispravan neki dio koji je naveden u opsegu isporuke, to javite e-poštom na adresu office@smartmaxx.info, s tim da navedite broj artikla svojeg proizvoda i priložite potvrdu o kupnji ili se koristite našim obrascem za kontakt. Unutar jamstvenog roka dobit ćete odmah besplatnu zamjenu.

Kako mogu najbolje skratiti aluminijske profile?
Za skraćivanje aluminijskih profila najbolje je da upotrijebite željeznu pilu. Dijelove umetnite u podlogu za rezanje, fiksirajte ih bez da ih gnječite, po potrebi pomoću navojne stege, kako biste postigli točan i ravan rez. Kao sigurnosnu mjeru preporučujemo nošenje radnih rukavica. Širina B i visina H su izmjerene svijetle dimenzije vrata (unutarnji rub prema unutarnjem rubu dovratnika).

Na što trebate paziti kod nanošenja priključnih letvica?
Mrežica se ne smije dodatno zatezati kod montaže priključnih letvica. Postupkom stezanja mrežica se zateže sama od sebe. Dodatno zatezanje moglo bi dovesti do razvlačenja okvira. Preporučujemo da se priključne letvice najprije fiksiraju na širokim, a zatim na uzdužnim stranama okvira.

Napomena:
Ne odgovaramo za zabune, izmjene i tiskarske greške.
Aktualnu verziju upute možete preuzeti kao PDF na www.smartmaxx.info

RO 1. Introducere
Felicitări!
Odată cu achiziția dumneavoastră v-ați decis pentru un produs de înaltă calitate. Familiarizați-vă cu produsul înainte de montare și de prima punere în funcțiune. Pentru aceasta citiți cu atenție indicațiile de montare și indicațiile de siguranță următoare. Utilizați produsul numai în modul descris și în ariile de utilizare indicate. Păstrați bine indicațiile. În cazul în care predați produsul unui terț, predați și instrucțiunile de folosire.

2. Utilizare conform scopului
Acest articol este prevăzut pentru protecția împotriva insectelor zburătoare în spațiul privat de locuire. Nu este permisă altă utilizare decât cea descrisă sau o modificare a produsului, deoarece acestea pot duce la accidentarea și/ sau la deteriorarea produsului. Producătorul nu își asumă nicio răspundere pentru daunele rezultate din utilizarea necorespunzătoare sau pentru daunele cauzate de montare. Produsul nu este creat pentru utilizarea comercială. Funcționarea în condiții de îngheț poate deteriora produsul.

VĂ RUGĂM LUAȚI LEGĂTURA ÎN TOATE SITUAȚIILE IMEDIAT CU CENTRUL NOSTRU DE SERVICE ÎN CAZUL ÎN CARE AVEȚI PROBLEME SAU ÎNTREBĂRI CU PRIVIRE LA PRODUS SAU LA MONTAREA SA. VĂ AJUTĂM CU PLĂCERE.

3. Date tehnice
Dimensiuni maxime: 100 x 210 cm
Dimensiunile maxime ale tocului ușii: 94 x 206 cm
Adâncime de instalare: 14 mm

AVEȚI GRIJĂ CA LA DESPACHETARE SA NU ARUNCAȚI DIN GREȘEALA MATERIAL DE MONTARE. DUPĂ DESPACHETARE VERIFICAȚI NEAPĂRAT DACĂ CONȚINUTUL LIVRĂRII ESTE COMPLET, DAR ȘI STAREA PRODUSULUI ȘI A TUTUROR COMPONENTELOR SALE. NU MONTAȚI PRODUSUL ÎN CAZUL ÎN CARE CONȚINUTUL LIVRAT NU ESTE COMPLET.

4. Indicații de siguranță
Avertisment — Nu este permisă sprijinirea — Nu lăsați copiii nesupravegheați — Indicație

AVERTISMENT! PERICOL DE MOARTE ȘI DE ACCIDENTARE PENTRU COPII ȘI BEBELUȘI!
Pericol de asfixiere, ștrangulare și accidentare datorită componentelor ambalajului și ale conținutului. Copiii nu conștientizează acest pericol. Acest produs nu este o jucărie.

AVERTISMENT! PERICOL DE CĂDERE (PRĂBUȘIRE)! PERICOL DE MOARTE ȘI DE ACCIDENT!
Nu vă sprijiniți de produs. Acest produs nu reprezintă o delimitare către suprafața exterioară care prezintă capacitate portantă și nu trebuie utilizat ca substitut pentru o fereastră, respectiv pentru o ușă închisă. Amplasați produsul doar la ferestre și uși care nu prezintă un potențial pericol. La montarea, demontarea sau curățarea produsului, nu vă aplecați în afara ferestrei / ușii sau nu vă sprijiniți de produs și nu apăsați din interior pe plasa de protecție pentru insecte.

PRECAUȚIE! PERICOL DE ACCIDENTARE!
Pericol de accidentare prin montarea și la utilizarea neconformă a sculelor. Dacă este necesar, utilizați mănuși de protecție. Montarea și exploatarea pot fi efectuate numai de către persoane care s-au familiarizat cu instrucțiunile și care îl pot monta independent. Componente incomplete respectiv componente deteriorate, nu pot fi folosite sub nicio formă la montare. Funcționalitatea și siguranța pot fi influențate de aceste aspecte. Nu apropiați produsul și componente ale acestuia de surse de căldură și de foc.

Păstrați ambalajul, care conține informații importante.

5. Montare
M1: Ușă cu deschidere la stânga (1 – 32)
M2: Ușă cu deschidere la dreapta (1 – 32)
Pentru instalare, este necesară o suprafață complet plană.
Respectați instrucțiunile de siguranță!

6. Curățare și Îngrijire
- Nu folosiți în nici un caz substanțe de curățare iritante sau corozive.
- Curățați țesătura și rama cu o lavetă curată, ușor umedă, care nu lasă scame.
- Curățați ușa de protecție împotriva insectelor la intervale periodice.
- Utilizați o substanță de curățare neagresivă.

7. Dezafectare
Ambalajul este produs din materiale ecologice. Dezafectați acesta în containerele de reciclare din zonă. Informații cu privire la posibilitățile de dezafectare ale produsului folosit se pot găsi la administrația locală.

22 PAP

8. Video de montare
Puteți găsi un videoclip animat de montare la adresa: www.smartmaxx.info

9. Producător / Service
Garanție 3 ani
În cazul cererilor de service și garanție, contactați:

Smartmaxx GmbH
Schulzstraße 2c, 85579 Neubiberg, GERMANIA
Hotline: +49 89 678 45 06 - 0
E-mail: office@smartmaxx.info

Pentru orice întrebare, vă rugăm păstrați bonul fiscal și numărul articolului **IAN 446845_2307** ca dovadă a achiziției.

Timpul de nefuncționare din cauza lipsei de conformitate apărute în cadrul termenului de garanție prelungește termenul de garanție legală de conformitate și cel al garanției comerciale și curge, după caz, din momentul la care a fost adusă la cunoștința vânzătorului lipsa de conformitate a produsului sau din momentul prezentării produsului la vânzător/unitatea service până la aducerea produsului în stare de utilizare normală și, respectiv, al notificării în scris în vederea ridicării produsului sau predării efective a produsului către consumator.

Produsele de folosință îndelungată care înlocuiesc produsele defecte în cadrul termenului de garanție vor beneficia de un nou termen de garanție care curge de la data preschimbării produsului.

10. FAQ
Ușa protecție împotriva insectelor este adecvată pentru montarea între ușă și oblon?
Da, atâta timp cât există suficient spațiu între ușă și oblon. Veți găsi dimensiunile corespunzătoare în informațiile despre produs / datele tehnice respective.

Care este procedura aplicabilă dacă lipsesc piese din set / sunt defecte?
În cazul în care constatați că o piesă menționată în pachetul de livrare lipsește sau este defectă, vă rugăm să ne informați prin comunicarea numărului de articol al produsului dumneavoastră și a dovezii de cumpărare prin e-mail la adresa office@smartmaxx.info sau să utilizați formularul nostru de contact. Pe parcursul termenului de garanție veți primi fără întârziere gratuit un produs de înlocuire.

Cum scurtez cel mai bine profilurile de aluminiu?
Cel mai bine este să folosiți un ferăstrău pentru metal pentru a scurta profilurile de aluminiu. Poziționați piesele într-o cutie de tăiere oblică și fixați-le fără a le strânge, dacă este necesar cu o menghină cu filet, pentru a obține o tăiere dreaptă precisă. Ca măsură de siguranță, vă rugăm să purtați mănuși de lucru. L și î sunt dimensiunile libere interioare măsurate ale ferestrei (între canturile interioare ale tocului ușii).

Care sunt aspectele care trebuie avute în vedere la fixarea șipcilor de prindere?
Țesătura nu trebuie să fie tensionată suplimentar la montarea șipcilor de prindere. Procesul de strângere face ca țesătura să se tensioneze automat. O tensiune suplimentară poate conduce la deformarea ramei.

Indicație:
Rezervat dreptul de apariție a erorilor, a modificărilor și a greșelilor de tipar.
Versiunea actuală a instrucțiunilor în format PDF poate fi descărcată de la adresa
www.smartmaxx.info

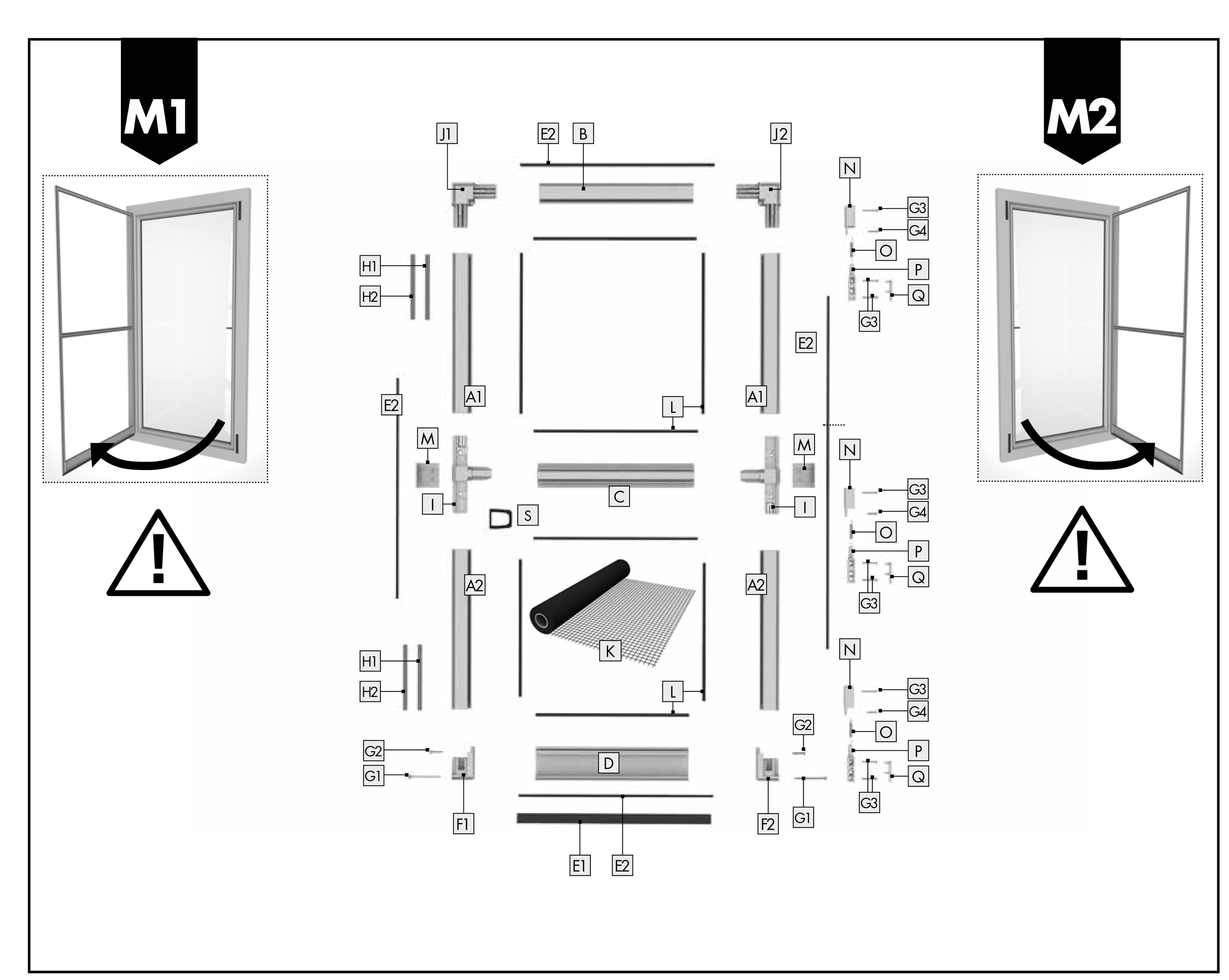

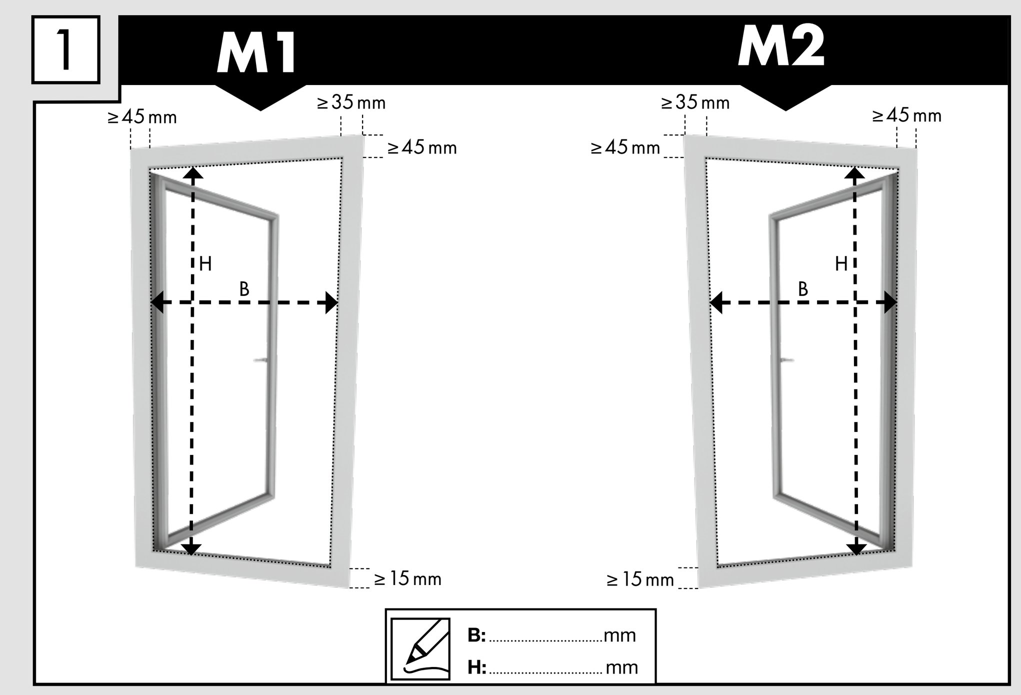

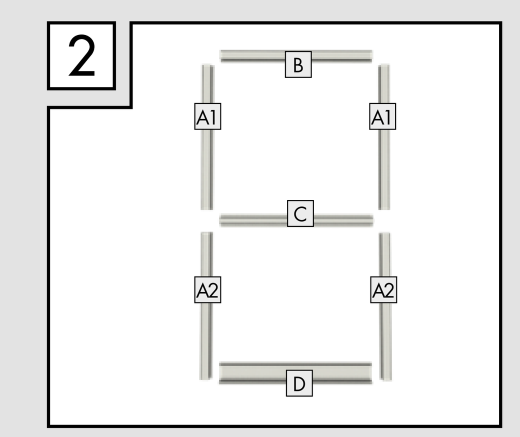

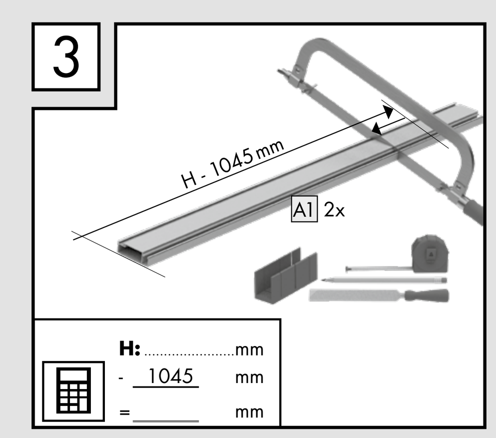

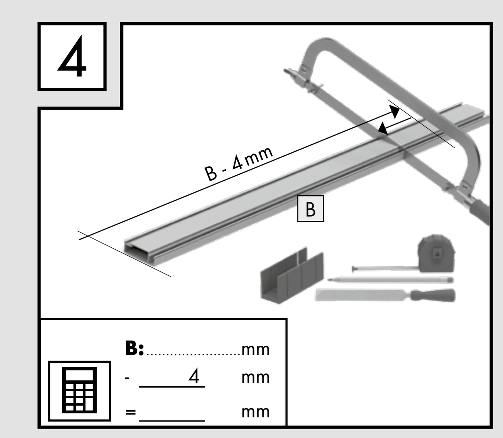

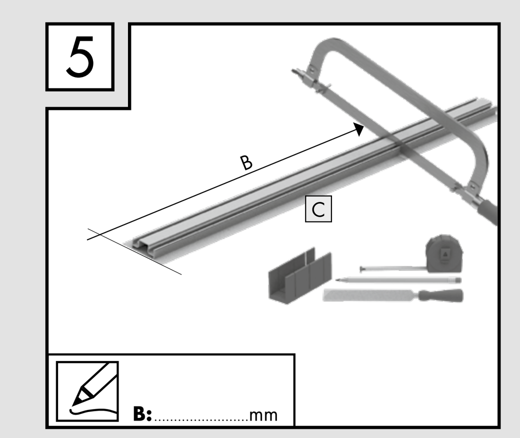

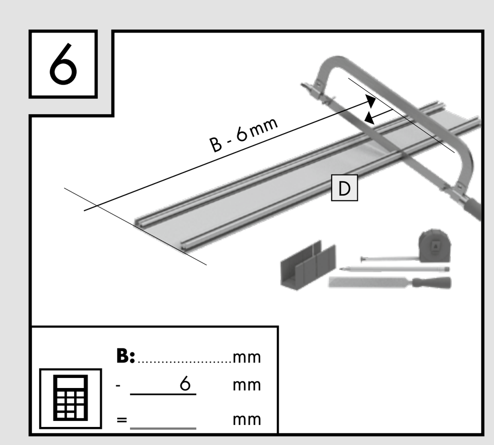

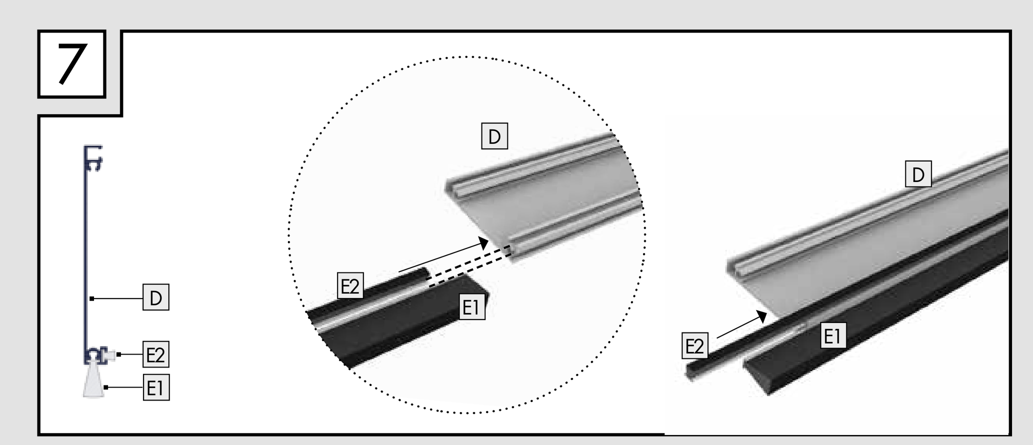

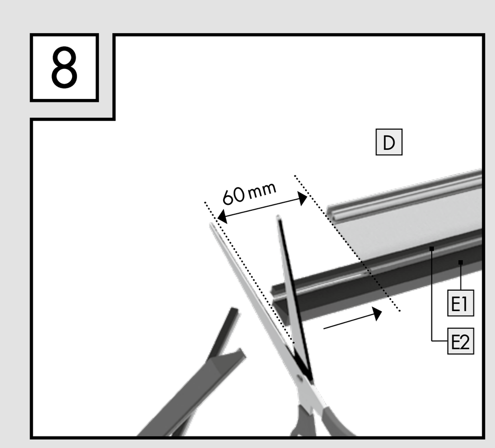

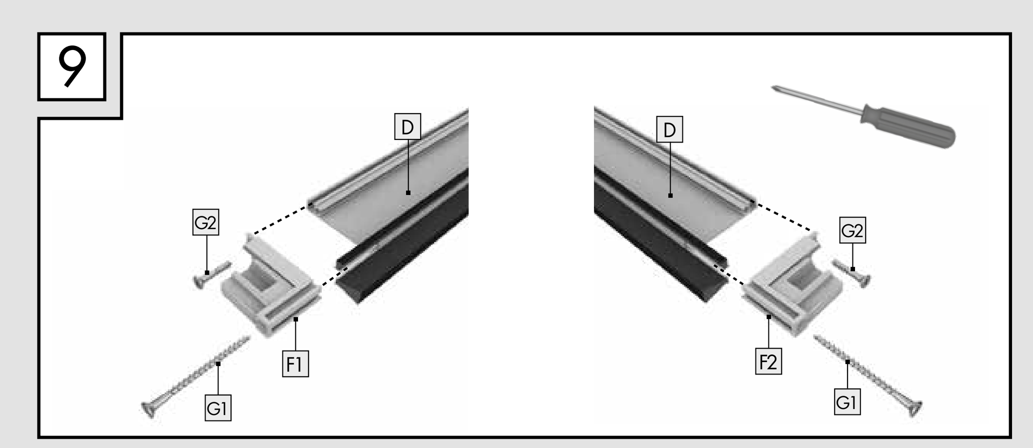

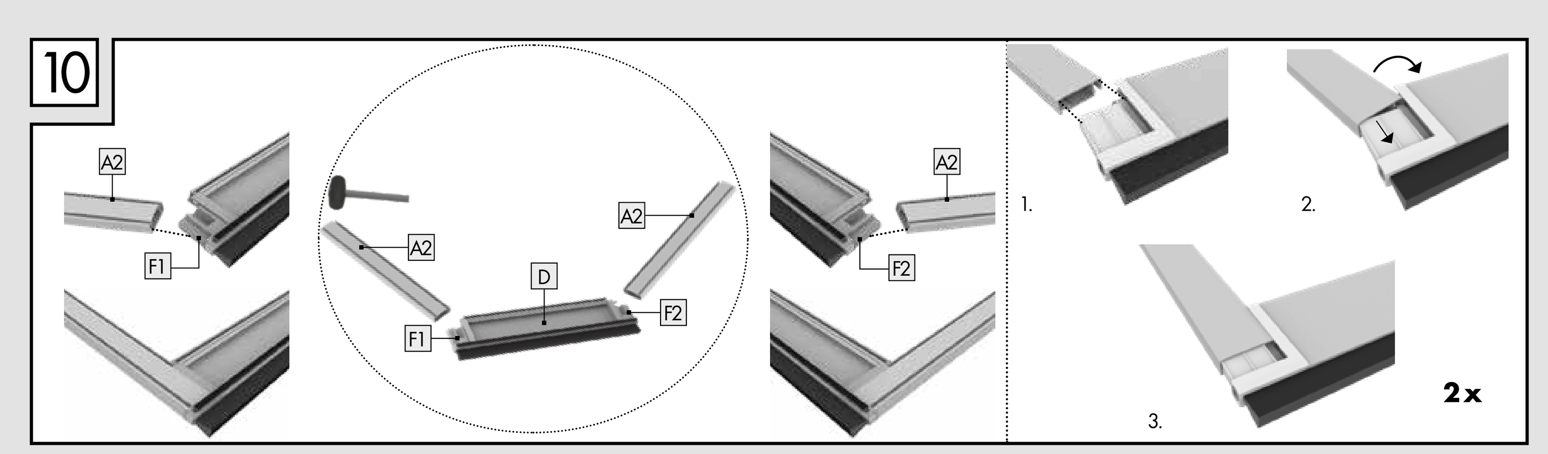

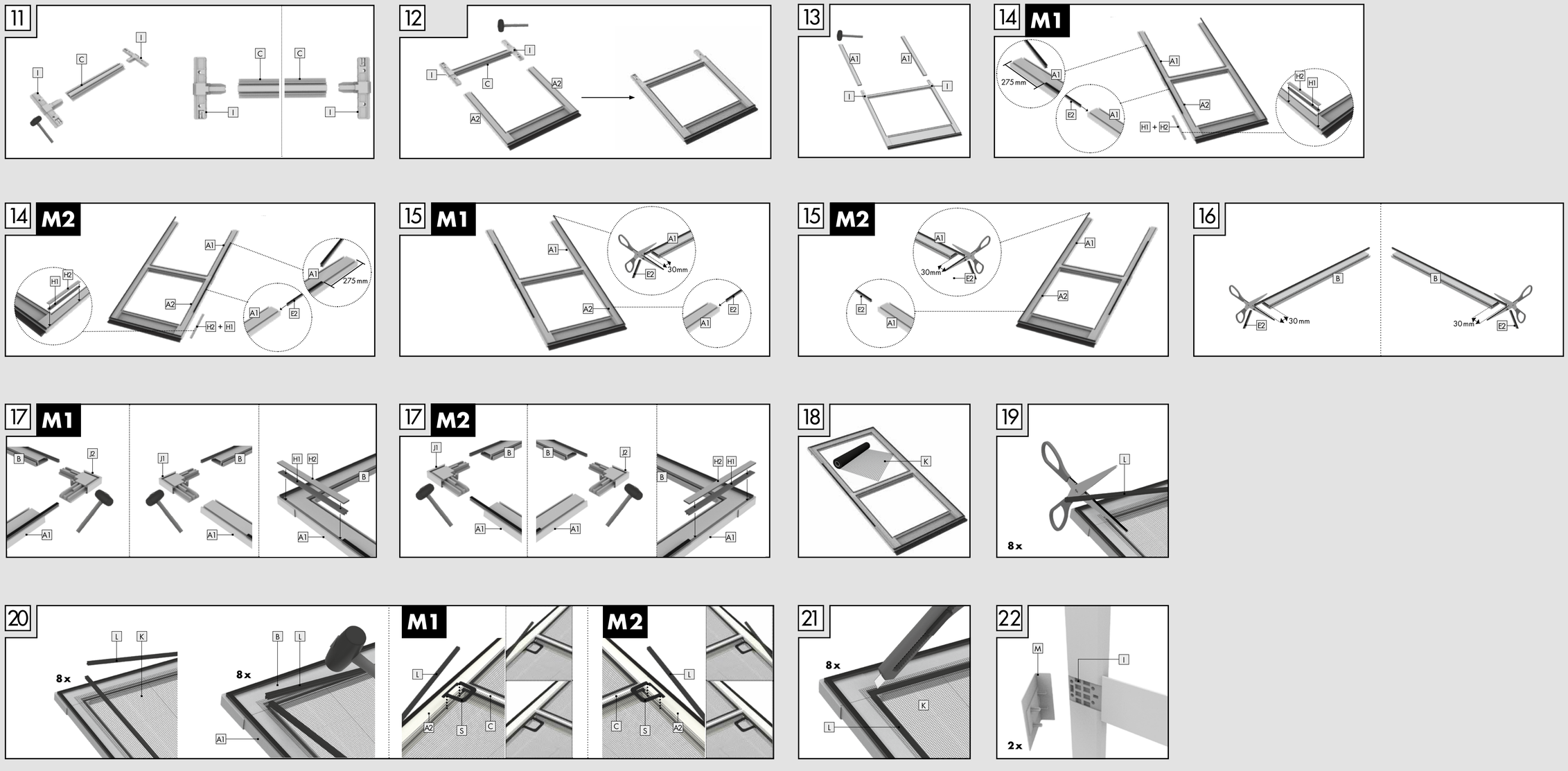
11
12
13
14 M1
275 mm
14 M2
15 M1
30mm
15 M2
16
30 mm
17 M1
17 M2
18
19
8x
20
21
22
2x
M1
M2
23
35 mm
980 mm
70 mm
24
3x
Ø 2 mm
20 mm
25
26
27
28
29
2x
Ø 2 mm
30
31
32
2x