LIVARNO home

PDF ONLINE
www.lidl-service.com

LICHTSCHACHTABDECKUNG

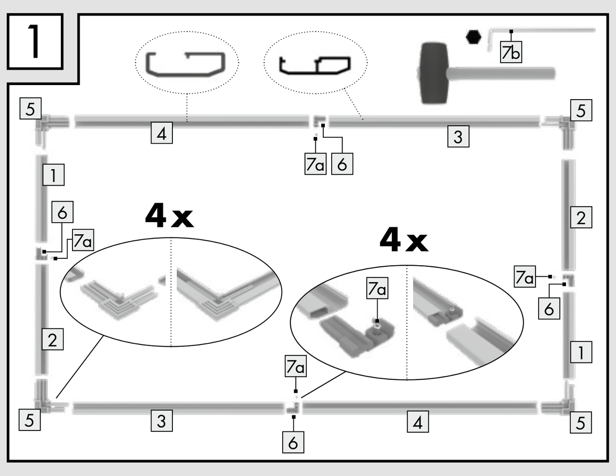

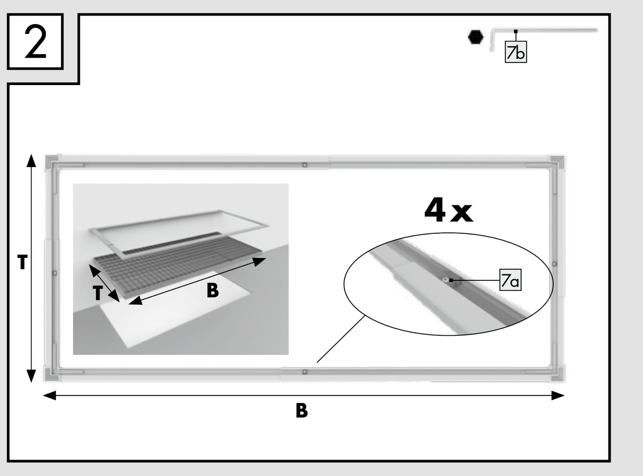

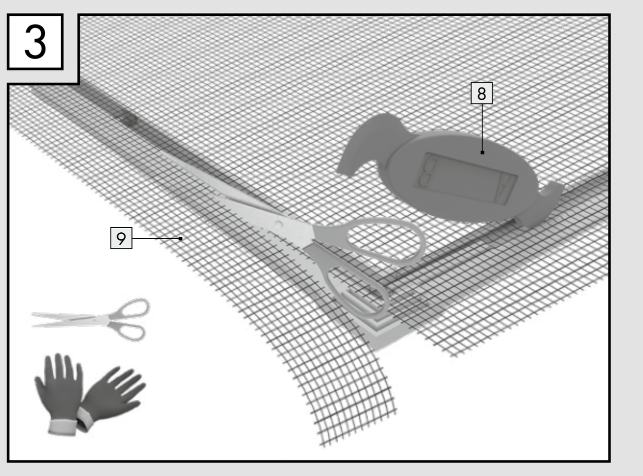

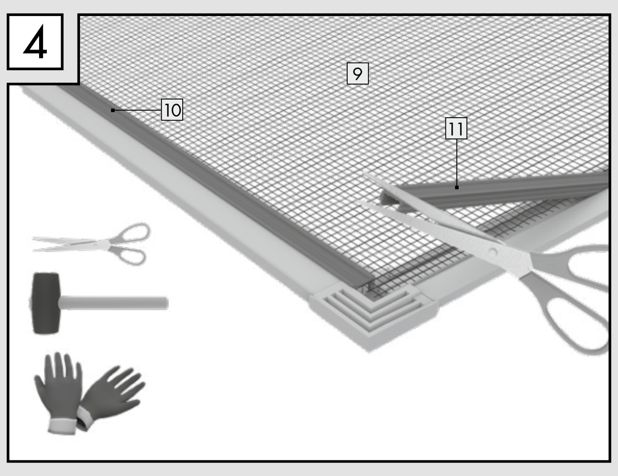

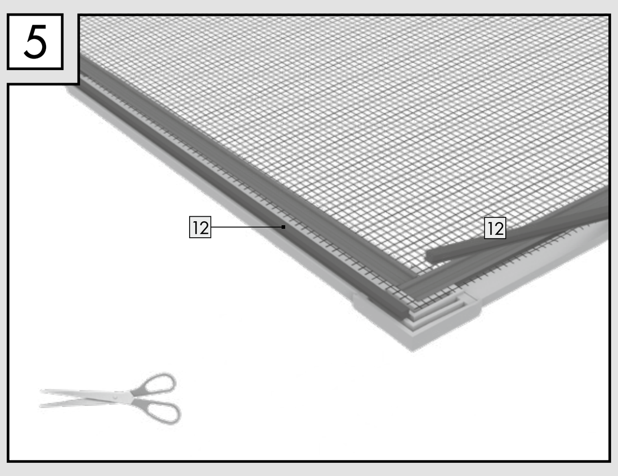

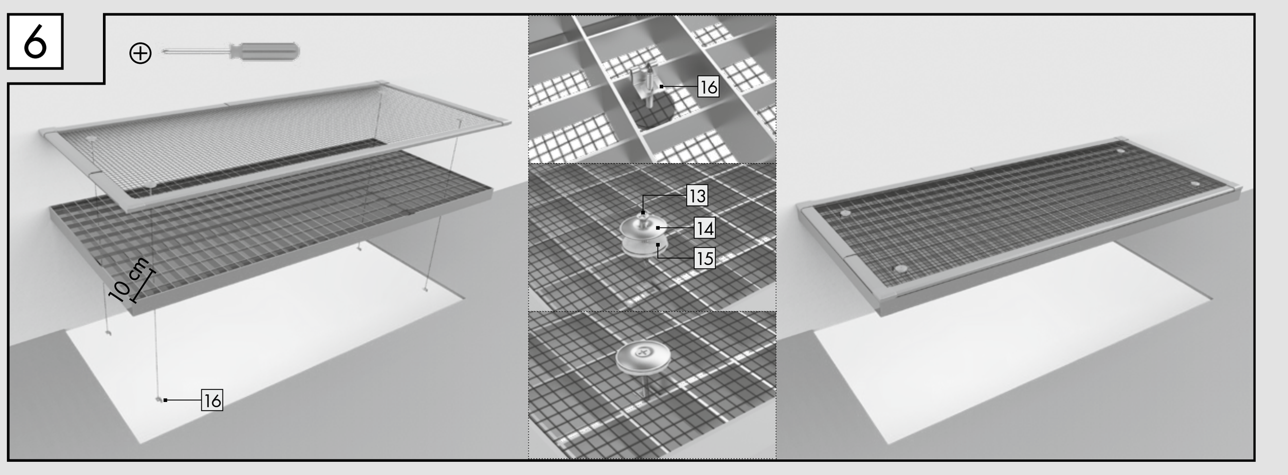

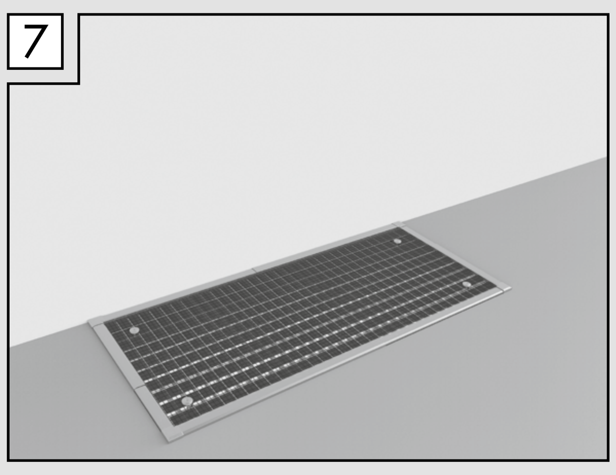

(DE) (AT) (CH)
LICHTSCHACHTABDECKUNG
Montage- und Sicherheitshinweise

(FR) (CH) (BE)
PROTECTION POUR SAUT-DE-LOUP
Instructions de montage et consignes de sécurité

(NL) (BE)
AFDEKKING VOOR LICHTSCHACHT
Montage- en veiligheidsinstructies

(GB) (IE) (MT)
WINDOW WELL GRATE
Installation and safety instructions

(CZ)
KRYT NA ŠACHTU
Montážní a bezpečnostní pokyny

(PL)
KRATKA OCHRONNA
Wskazówki dotyczące montażu i bezpieczeństwa

(SK)
KRYT NA ŠACHTOVÝ OTVOR
Montážne a bezpečnostné pokyny

(ES)
CUBIERTA PARA CLARABOYAS
Indicaciones de montaje y seguridad

(DK)
AFDÆKNING TIL LYSKASSE
Monterings- og sikkerhedsanvisninger

(IT) (CH) (MT)
COPERTURA PER LUCERNARIO
Informazioni di montaggio e sicurezza

(HU)
VILÁGÍTÓAKNA-FEDÉL
Összeszerelési és biztonsági útmutató

(SI)
POKROV SVETLOBNEGA JAŠKA
Navodila za montažo in varnostni napotki

(BG)
ПОКРИТИЕ НА СВЕТЛИННИЯ ОТВОР
Указания за монтаж и безопасност

(GR)
ΚΑΛΥΜΜΑ ΦΩΤΑΓΩΓΟΥ
Οδηγίες τοποθέτησης και ασφάλειας

(HR)
POKROV SVJETLOSNOG OKNA
Upute za montažu i sigurnosne upute

(RO)
ACOPERIRE ȘAHT DE LUMINĂ
Indicații de montare și de siguranță

IAN 415877_2210
DE FR NL GB CZ PL SK ES DK IT HU SI HR RO BG GR

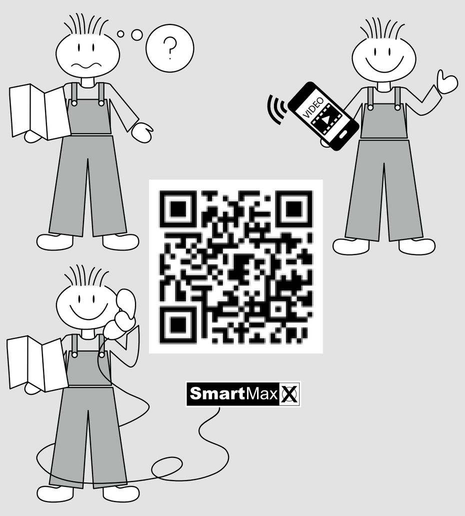

Smartmaxx GmbH
Stand der Informationen · Version des informations · Informatiestand · Information status · Stav informací · Stan informacji · Stav informácií · Fecha de la última actualización · Oplysningernes stand · Stato delle informazioni · Felülvizsgálat dátuma · Stanje informacij · Stanje informacija · Versiunea informațiilor · Актуалност на информацията · Έκδοση των πληροφοριών: 01/2023
Ident.-Nr.: 415877 012023 – DE/GB/FR/NL/CZ/PL/SK/ES/DK/IT/HU/SI/HR/RO/BG/GR

QA762

DE Benötigtes Werkzeug FR Outils nécessaires
NL Benodigd gereedschap GB Required tools
CZ Potřebné nástroje PL Potrzebne narzędzia
SK Potrebné náradie ES Herramientas necesarias
DK Værktøj, du skal bruge IT Utensili necessari
HU Szükséges szerszámok SI Zahtevano orodje
HR Potreban alat RO Scule necesare
BG Необходими инструменти
GR Απαιτούμενα εργαλεία

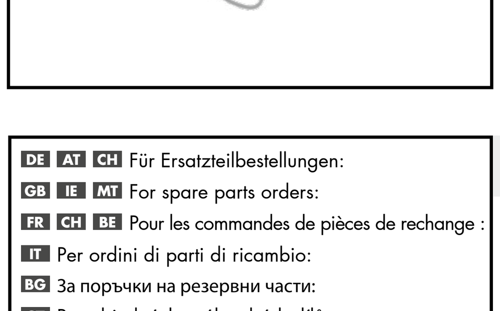

DE AT CH Für Ersatzteilbestellungen:
GB IE MT For spare parts orders:
FR CH BE Pour les commandes de pièces de rechange :
IT Per ordini di parti di ricambio:
BG За поръчки на резервни части:
CZ Pro objednávky náhradních dílů:
DK For bestillinger af reservedele:
ES Para pedidos de piezas de recambio:
GR Για παραγγελίες ανταλλακτικών:
HR Za narudžbe rezervnih dijelova:
HU Pótalkatrész rendelés esetén:
NL BE Voor bestellingen van onderdelen:
PL W przypadku zamówień na części zamienne:
RO Pentru comenzi de piese de schimb:
SI Za naročila rezervnih delov:
SK Pre objednávky náhradných dielov:

https://www.smartmaxx.info/c/ersatzteile

DE Inhalt FR Contenu NL Inhoud GB Contents CZ Obsah PL Treść SK Obsah ES Contenido DK Indhold IT Contenuto HU Tartalom SI Vsebina HR Sadržaj RO Conținut BG Съдържание GR Περιεχόμενο

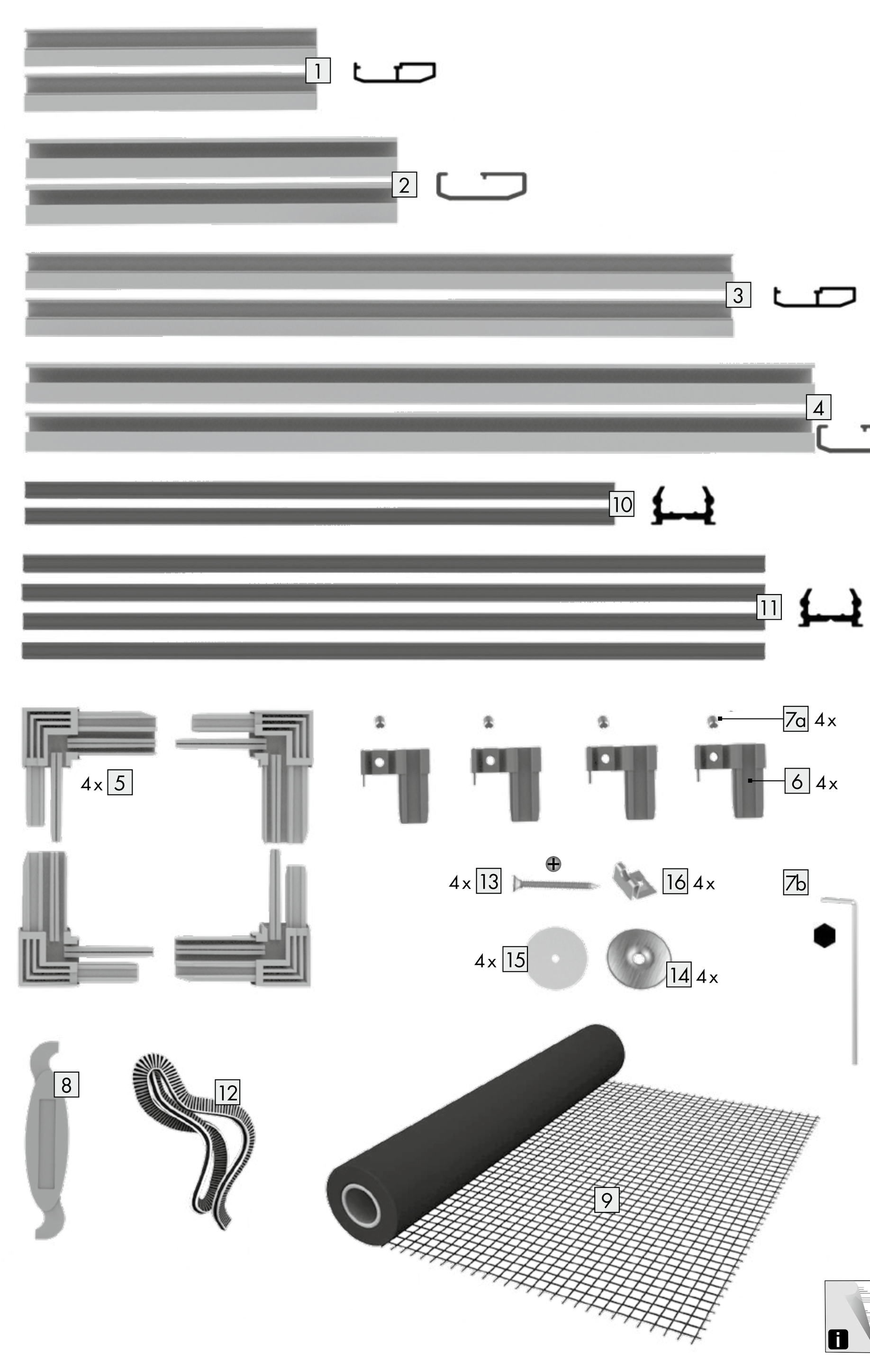

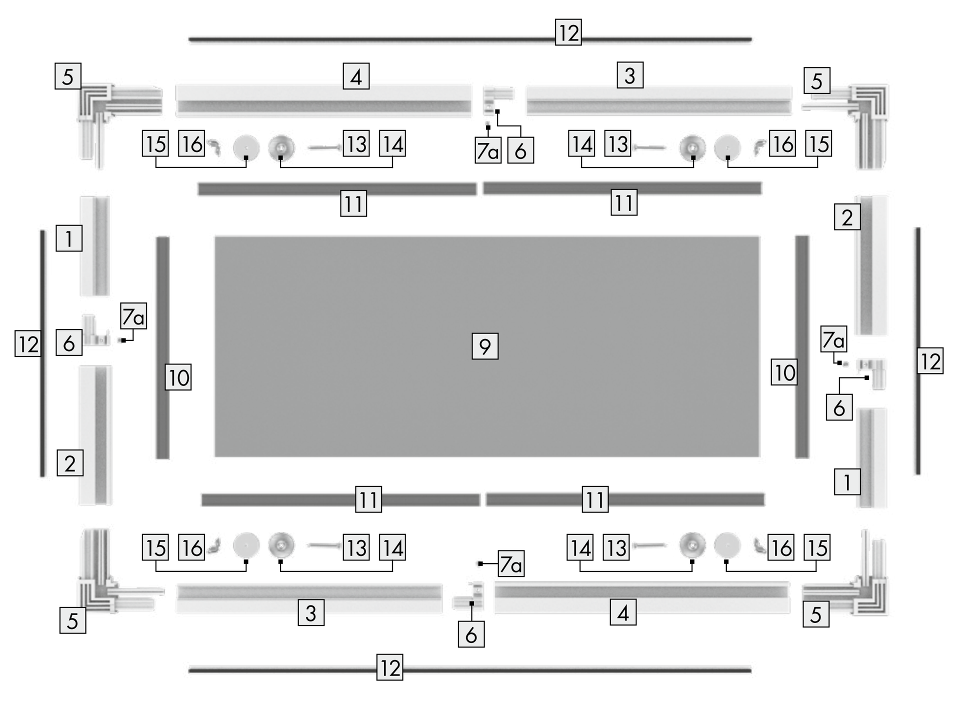

DE ZEICHENERKLÄRUNG

Warnung
Hinweis
Kinder nicht unbeaufsichtigt lassen

1. Einleitung
Herzlichen Glückwunsch!
Mit Ihrem Kauf haben Sie sich für ein hochwertiges Produkt entschieden. Machen Sie sich vor der Montage und der ersten Inbetriebnahme mit dem Produkt vertraut. Lesen Sie hierzu aufmerksam die nachfolgende Montageanleitung und die Sicherheitshinweise. Benutzen Sie das Produkt nur wie beschrieben und für die angegebenen Einsatzbereiche. Bewahren Sie diese Anleitung gut auf. Händigen Sie alle Unterlagen bei Weitergabe des Produkts an Dritte ebenfalls mit aus.

2. Bestimmungsgemäßer Gebrauch
Dieser Artikel ist als Schutz vor Ungeziefer und Laub im privaten Wohnbereich vorgesehen. Eine andere Verwendung als zuvor beschrieben oder eine Veränderung des Produkts ist nicht zulässig und kann zu Verletzungen und / oder Beschädigungen des Produkts führen. Für aus bestimmungswidriger Verwendung entstandene Schäden oder Schäden die durch die Montage entstehen übernimmt der Hersteller keine Haftung. Das Produkt ist nicht für den gewerblichen Einsatz bestimmt.

BITTE SETZEN SIE SICH BEI PROBLEMEN ODER RÜCKFRAGEN ZUM PRODUKT ODER ZUR MONTAGE IMMER ZUNÄCHST MIT UNSERER SERVICESTELLE IN VERBINDUNG. WIR HELFEN IHNEN GERNE WEITER.

3. Technische Daten
Max. Gittergröße: 115 x 50 cm
Min. Gittergröße: 67 x 36 cm

ACHTEN SIE BEIM AUSPACKEN DARAUF, DASS SIE NICHT VERSEHENTLICH MONTAGEMATERIAL WEGWERFEN. KONTROLLIEREN SIE UNMITTELBAR NACH DEM AUSPACKEN DEN LIEFERUMFANG AUF VOLLSTÄNDIGKEIT SOWIE DEN EINWANDFREIEN ZUSTAND DES PRODUKTS UND ALLER TEILE. MONTIEREN SIE DAS PRODUKT KEINESFALLS, WENN DER LIEFERUMFANG NICHT VOLLSTÄNDIG IST.

4. Sicherheitshinweise
WARNUNG! LEBENS- UND UNFALLGEFAHR FÜR KLEINKINDER UND KINDER!
Lassen Sie Kinder niemals alleine oder unbeaufsichtigt mit dem Produkt und seinem Verpackungsmaterial. Es besteht Erstickungs-, Strangulations- und Verletzungsgefahr durch Verpackungsbestandteile und Inhalt. Kinder sind sich dieser Gefahren nicht bewusst. Halten Sie Kinder stets vom Produkt fern. Das Produkt ist kein Spielzeug.

WARNUNG! (AB-)STURZGEFAHR! LEBENS- UND UNFALLGEFAHR
Dieses Produkt stellt keine belastbare oder begehbare Barriere dar und darf nur in Verbindung mit einem belastbaren Gitterrost montiert werden. Montieren Sie die Lichtschachtabdeckung nie ohne Gitterrost.

VORSICHT! VERLETZUNGSGEFAHR!
Es besteht Verletzungsgefahr durch unsachgemäße Montage und bei der Verwendung von Werkzeug. Verwenden Sie gegebenenfalls Arbeitshandschuhe. Die Montage und Bedienung dürfen nur von Personen durchgeführt werden, die sich mit der Anleitung vertraut gemacht haben und die aufgrund ihrer körperlichen und geistigen Fähigkeiten dazu in der Lage sind, das Produkt selbstständig sicher zu montieren. Unvollständige Bausätze bzw. beschädigte Teile dürfen keinesfalls zur Montage verwendet werden. Funktion und Sicherheit können dadurch beeinträchtigt werden. Halten Sie das Produkt und sämtliche brennbaren Teile von Hitzequellen und Feuer fern.

5. Montage
Bitte folgen Sie strikt der Montageanleitung (Bild 1 – 7). Beachten Sie dabei die Sicherheitshinweise!

6. Reinigung und Pflege
- Verwenden Sie keinesfalls ätzende oder scheuernde Reinigungsmittel.
- Reinigen Sie Gewebe und Rahmen mit einem fusselfreien, leicht angefeuchteten Tuch.
- Reinigen Sie die Lichtschachtabdeckung in regelmäßigen Abständen gründlich.
- Verwenden Sie ggf. ein mildes Reinigungsmittel.

7. Entsorgung
Die Verpackung besteht aus umweltfreundlichen Materialien. Entsorgen Sie diese in den örtlichen Recyclingbehältern. Möglichkeiten zur Entsorgung des ausgedienten Produkts erfahren Sie bei Ihrer Gemeinde oder Stadtverwaltung.

8. Montagevideo
Ein animiertes Montagevideo finden Sie unter: www.smartmaxx.info

9. Hersteller / Service
3 Jahre Garantie.
Bei Service und Garantiefall kontaktieren Sie:

Smartmaxx GmbH
Schulzstraße 2c, 85579 Neubiberg, GERMANY
Hotline: +49 89 678 45 06-0
E-Mail: office@smartmaxx.info

Bitte halten Sie für alle Anfragen den Kassenbon und die Artikelnummer **IAN 415877_2210** als Nachweis für den Kauf bereit.

10. FAQ
Was tun, wenn Teile im Bausatz fehlen / defekt sind?
Stellen Sie fest, dass ein im Lieferumfang aufgeführtes Teil fehlt oder defekt ist, teilen Sie uns dieses unter Übermittlung der Artikelnummer Ihres Produkts und des Kaufbeleges via E-Mail an office@smartmaxx.info mit oder nutzen Sie unser Kontaktformular. Sie erhalten innerhalb der Gewährleistungszeit umgehend kostenlos Ersatz.

Was ist beim Anbringen der Klemmleisten zu beachten?
Formen Sie das Gewebe mittels Werkzeug durch Eindrücken in die Nut vor. Wir empfehlen, die Klemmleisten zuerst an den Längs- und anschließend an den Breitseiten des Rahmens zu fixieren.

Wie kürze ich Aluminiumprofile am besten?
Verwenden Sie zum Kürzen von Aluminiumprofilen am besten eine Eisensäge. Legen Sie die Teile in eine Gehrungslade, fixieren diese ohne zu quetschen ggf. mit einer Schraubzwinge, um einen exakt geraden Schnitt zu erzielen. Als Sicherheitsmaßnahme verweisen wir auf das Tragen von Arbeitshandschuhen. Breite B und Tiefe T sind die Außenmaße des Gitterrosts.

Ist das Gewebe winterfest?
Sie können die Lichtschachtabdeckung ganzjährig montiert lassen. Beachten Sie die Reinigungshinweise.

Hinweis:
Irrtümer, Änderungen und Druckfehler vorbehalten. Aktuelle Version der Anleitung als PDF Download unter www.smartmaxx.info

FR EXPLICATION DES PICTOGRAMMES

Avertissement
Remarque
Ne pas laisser les enfants sans surveillance

1. Introduction
Félicitations !
Vous venez d'acquérir un produit haut de gamme. Familiarisez-vous avec le produit avant le montage et la première mise en service. Lisez attentivement le présent manuel de montage ainsi que les consignes de sécurité. Utilisez le produit uniquement comme décrit et pour les domaines d'utilisation indiqués. Conservez ce manuel. En cas de transmission du produit à des tiers, remettez-leur tous les documents.

2. Utilisation conforme aux dispositions
Le présent article est prévu pour protéger contre la vermine et les feuilles mortes dans les espaces d'habitat privés. Toute autre utilisation que celle décrite ou toute modification du produit n'est pas admise et peut entraîner des blessures et / ou des dommages au produit. Le fabricant ne pourra en aucun cas être tenu responsable des dommages causés dans le cadre d'une utilisation non conforme ou lors de la procédure de montage. Le produit n'est pas destiné à un usage commercial.

EN CAS DE PROBLÈME OU DE QUESTION CONCERNANT LE PRODUIT OU LE MONTAGE, VEUILLEZ TOUJOURS CONTACTER NOTRE CENTRE DE SERVICE EN PREMIER LIEU. NOUS SOMMES HEUREUX DE VOUS AIDER.

3. Données techniques
Dimensions max. de grille : 115 x 50 cm
Dimensions min. de grille : 67 x 36 cm

EN DÉBALLANT LE PRODUIT, VEILLEZ À NE PAS JETER PAR MÉGARDE DES ÉLÉMENTS DU MATÉRIEL DE MONTAGE. AU DÉBALLAGE, CONTRÔLEZ L'EXHAUSTIVITÉ ET L'ÉTAT IRRÉPROCHABLE DU PRODUIT ET DE TOUS LES COMPOSANTS CONTENUS DANS LA LIVRAISON. N'ASSEMBLEZ PAS LE PRODUIT SI LA LIVRAISON N'EST PAS COMPLÈTE.

4. Consignes de sécurité
AVERTISSEMENT ! DANGER DE MORT ET D'ACCIDENT POUR LES NOURRISSONS ET LES ENFANTS !
Ne laissez jamais les enfants seuls ou sans surveillance avec le produit et son emballage. Ils risquent de s'étouffer, de s'étrangler ou de se blesser avec des éléments d'emballage. Les enfants n'ont pas conscience de ces dangers. Tenez hors de portée des enfants. Le produit n'est pas un jouet.

AVERTISSEMENT ! RISQUE DE CHUTE ! DANGER DE MORT ET D'ACCIDENT
Ce cache soupirail ne constitue en aucun cas une barrière résistante sur laquelle il est possible de marcher. Il ne doit être installé qu'en combinaison avec un grillage résistant. Ne montez jamais le cache soupirail sans grillage.

ATTENTION ! RISQUE DE BLESSURES !
Le montage et l'utilisation d'outils non conformes présentent un risque de blessure. Le cas échéant, utilisez des gants de travail. Le montage et l'utilisation ne doivent être effectués que par des personnes qui se sont familiarisées avec les instructions et qui, en raison de leurs capacités physiques et mentales, sont en mesure de monter elles-mêmes le produit en toute sécurité. Des jeux de montage incomplets ou des pièces endommagées ne doivent en aucun cas être utilisés pour le montage. Leur utilisation risquerait d'entraver le bon fonctionnement du cache soupirail et de présenter des risques de sécurité. Gardez le produit et toute pièce inflammable à distance des sources de chaleur et des flammes.

5. Montage
Veuillez suivre strictement les instructions de montage (Illustration 1 – 7). Respectez les consignes de sécurité !

6. Nettoyage et entretien
- N'utilisez pas de produits d'entretien agressifs ou abrasifs.
- Nettoyez la toile et le cadre à l'aide d'un chiffon non pelucheux, légèrement humide.
- Nettoyez soigneusement la protection du puits de lumière à des intervalles réguliers.
- Utilisez, si besoin un produit d'entretien doux.

7. Élimination
L'emballage est composé de matières écologiques. Éliminez-le dans les conteneurs de recyclage à votre disposition. Vous obtiendrez plus d'informations sur les possibilités d'éliminer le produit usagé auprès de votre commune ou de l'administration de la ville.

8. Vidéo de montage
Une vidéo de montage animée est disponible à l'adresse suivante : www.smartmaxx.info

9. Fabricant / Service
Garantie 3 ans.
En cas de garantie et de service, contactez :

Smartmaxx GmbH
Schulzstraße 2c, 85579 Neubiberg, GERMANY
Assistance téléphonique :
FR, BE : +49 89 24 42 94 79
E-mail :
FR : support.fr@smartmaxx.info
BE : support.be@smartmaxx.info

Pour toute question, veuillez préparer le ticket de caisse et la référence de l'article **IAN 415877_2210** en tant que preuve d'achat.

Valable pour la France :
Article L217-16 du Code de la consommation
Lorsque l'acheteur demande au vendeur, pendant le cours de la garantie commerciale qui lui a été consentie lors de l'acquisition ou de la réparation d'un bien meuble, une remise en état couverte par la garantie, toute période d'immobilisation d'au moins sept jours vient s'ajouter à la durée de la garantie qui restait à courir. Cette période court à compter de la demande d'intervention de l'acheteur ou de la mise à disposition pour réparation du bien en cause, si cette mise à disposition est postérieure à la demande d'intervention. Indépendamment de la garantie commerciale souscrite, le vendeur reste tenu des défauts de conformité du bien et des vices rédhibitoires dans les conditions prévues aux articles L217-4 à L217-13 du Code de la consommation et aux articles 1641 à 1648 et 2232 du Code Civil.

Article L217-4 du Code de la consommation
Le vendeur livre un bien conforme au contrat et répond des défauts de conformité existant lors de la délivrance. Il répond également des défauts de conformité résultant de l'emballage, des instructions de montage ou de l'installation lorsque celle-ci a été mise à sa charge par le contrat ou a été réalisée sous sa responsabilité.

Article L217-5 du Code de la consommation
Le bien est conforme au contrat : 1° S'il est propre à l'usage habituellement attendu d'un bien semblable et, le cas échéant : - s 'il correspond à la description donnée par le vendeur et posséder les qualités que celui-ci a présentées à l'acheteur sous forme d'échantillon ou de modèle ; - s 'il présente les qualités qu'un acheteur peut légitimement attendre eu égard aux déclarations publiques faites par le vendeur, par le producteur ou par son représentant, notamment dans la publicité ou l'étiquetage ; 2°Ou s'il présente les caractéristiques définies d'un commun accord par les parties ou être propre à tout usage spécial recherché par l'acheteur, porté à la connaissance du vendeur et que ce dernier a accepté.

Article L217-12 du Code de la consommation
L'action résultant du défaut de conformité se prescrit par deux ans à compter de la délivrance du bien.

Article 1641 du Code civil
Le vendeur est tenu de la garantie à raison des défauts cachés de la chose vendue qui la rendent impropre à l'usage auquel on la destine, ou qui diminuent tellement cet usage que l'acheteur ne l'aurait pas acquise, ou n'en aurait donné qu'un moindre prix, s'il les avait connus.

Article 1648 1er alinéa du Code civil
L'action résultant des vices rédhibitoires doit être intentée par l'acquéreur dans un délai de deux ans à compter de la découverte du vice.

10. FAQ
Que faire lorsque des pièces du kit sont manquantes / défectueuses ?
Si vous constatez l'absence ou la défaillance d'une pièce indiquée dans le contenu de la livraison, veuillez nous en informer par e-mail à l'adresse office@smartmaxx.info en indiquant la référence de l'article de votre produit et en joignant la preuve d'achat, ou veuillez utiliser notre formulaire de contact. Si votre produit est toujours sous garantie, votre article sera immédiatement remplacé à titre gracieux.

À quoi dois-je faire attention lors du montage des baguettes ?
Préformez la toile en la pressant dans les rainures à l'aide d'un outil. Nous vous conseillons de commencer par fixer les baguettes dans la longueur du cadre, puis dans la largeur.

Quelle est la meilleure manière de raccourcir des profilés en aluminium ?
Pour raccourcir les profilés en aluminium, l'usage d'une scie à métaux est recommandé. Mettez les pièces dans une boîte à onglets, fixez-les sans les coincer, si besoin à l'aide d'un étau, afin de pouvoir effectuer une coupe bien droite. Par mesure de sécurité, nous vous conseillons de porter des gants de travail. La largeur B et la profondeur T représentent les dimensions de la grille.

Est-ce que la toile résiste à l'hiver ?
Vous pouvez laisser, toute l'année, la protection du puits de lumière montée. Respectez les consignes de nettoyage.

Remarque :
Sous réserve d'erreurs, de modifications et de fautes d'impression.
Version actuelle des instructions disponible en téléchargement au format PDF à l'adresse www.smartmaxx.info

NL VERKLARING VAN DE SYMBOLEN

Waarschuwing
Aanwijzing
Kinderen niet zonder toezicht laten

1. Inleiding
Hartelijk gefeliciteerd!
Met uw aanschaf hebt u gekozen voor een hoogwaardig product. Zorg voor de montage en de eerste inbedrijfstelling dat u het product goed kent. Lees hiertoe aandachtig de onderstaande montagehandleiding en de veiligheidsinstructies. Gebruik het product alleen zoals omschreven en voor de vermelde toepassingen. Bewaar deze handleiding zorgvuldig. Overhandig ook alle documentatie wanneer u het product aan derden geeft.

2. Beoogd gebruik
Dit artikel is bedoeld als bescherming tegen ongedierte en gebladerte in particuliere woonruimten. Een ander gebruik dan bovenstaand, of een modificatie van het product, is niet toegestaan en kan leiden tot letsel en/of beschadiging van het product. Voor schade die het gevolg is van ongeoorloofd gebruik of van foutieve montage aanvaardt de fabrikant geen aansprakelijkheid. Het product is niet bestemd voor commerciële toepassingen.

NEEM BIJ PROBLEMEN OF VRAGEN OVER HET PRODUCT OF DE MONTAGE ALTIJD EERST CONTACT OP MET ONS SERVICEPUNT. WE ZIJN U GRAAG VAN DIENST.

3. Technische gegevens
Max. grootte rooster: 115 x 50 cm
Min. grootte rooster: 67 x 36 cm

ZORG ERVOOR DAT U BIJ HET UITPAKKEN GEEN MONTAGEMATERIAAL WEGGOOIT. CONTROLEER ONMIDDELLIJK NA HET UITPAKKEN OF ALLE ONDERDELEN ZIJN MEEGELEVERD EN OF HET PRODUCT EN DE COMPONENTEN IN ONBERISPELIJKE TOESTAND VERKEREN. MONTEER HET PRODUCT NOOIT WANNEER NIET ALLE ONDERDELEN ZIJN MEEGELEVERD.

4. Veiligheidsinstructies
WAARSCHUWING! RISICO OP ERNSTIGE ONGEVALLEN EN LEVENSGEVAAR VOOR BABY'S EN KINDEREN!
Laat kinderen niet alleen of zonder toezicht bij het product en zijn verpakkingsmateriaal. Er bestaat gevaar voor verstikking, wurging en letsel door onderdelen en verpakking. Kinderen zijn zich niet van deze gevaren bewust. Houd daarom kinderen altijd uit de buurt van dit product. Het product is geen speelgoed.

WAARSCHUWING! VALGEVAAR! RISICO OP ERNSTIGE ONGEVALLEN EN LEVENSGEVAAR
Dit product vormt geen belast- of begaanbare barrière en mag enkel worden gemonteerd in combinatie met een belastbaar rooster. Monteer de afdekking van de lichtschacht nooit zonder rooster.

VOORZICHTIG! LETSELGEVAAR!
Er bestaat letselgevaar in geval van een verkeerde montage of gebruik van gereedschap. Draag zo nodig veiligheidshandschoenen. De montage en bediening mogen enkel worden uitgevoerd door personen die de handleiding hebben gelezen en begrepen, en die door hun lichamelijke en geestelijke vermogens in staat zijn om het product zelfstandig en veilig te monteren. Onvolledige bouwpakketten of beschadigde onderdelen mogen in geen geval worden gebruikt voor de montage. De werking en veiligheid kunnen daardoor in gevaar komen. Houd het product en alle brandbare delen weg van vuur en warmtebronnen.

5. Montage
Volg hierbij nauwlettend de montagehandleiding (afb. 1 – 7). Neem ook de veiligheidsinstructies in acht!

6. Reiniging en onderhoud
- Gebruik geen bijtende of schurende schoonmaakmiddelen.
- Reinig het materiaal en het frame met een stofvrije, iets vochtige doek.
- Reinig de afdekking van de lichtschacht regelmatig grondig.
- Gebruik eventueel een mild schoonmaakmiddel.

7. Afvalverwijdering
De verpakking bestaat uit milieuvriendelijke materialen. Dit afval kunt u afgeven bij uw plaatselijke recyclingpunt. Hoe u het product na beëindiging van het gebruik als afval kunt verwijderen, kunt u opvragen bij uw gemeente- of stadsbestuur.

8. Montagevideo
Een duidelijke montagevideo vindt u onder: www.smartmaxx.info

9. Producent / Service
3 jaar garantie
Neem voor service en aanspraak op garantie contact op met:

Smartmaxx GmbH
Schulzstraße 2c, 85579 Neubiberg, GERMANY
Hotline:
NL: +49 89 678 45 06 – 0
BE: +49 89 24 42 94 79
E-mail:
NL : office@smartmaxx.info
BE : support.be@smartmaxx.info

Houd bij al uw aanvragen de kassabon en het artikelnummer **IAN 415877_2210** binnen handbereik als bewijs van aanschaf.

10. Vaak gestelde vragen
Wat moet ik doen als onderdelen in het bouwpakket ontbreken / defect zijn?
Wanneer u constateert dat een meegeleverd onderdeel ontbreekt of defect is, stel ons hiervan dan op de hoogte door het artikelnummer van uw product en het bewijs van aankoop per e-mail te verzenden aan: office@smartmaxx.info of maak hiervoor gebruik van ons contactformulier. U ontvangt binnen de garantietermijn onmiddellijk een gratis vervangend onderdeel.

Waarop moet worden gelet bij het aanbrengen van de klemprofielen?
Breng het materiaal in vorm door het met gereedschap in de groef te drukken. Wij adviseren de klemprofielen eerst aan de lange zijde van het frame en daarna aan de korte zijde vast te zetten.

Hoe maak ik aluminium profiellijsten het best korter?
Gebruik voor het inkorten van aluminium profiellijsten bij voorkeur een ijzerzaag. Plaats de onderdelen in een verstekvorm, zet ze vast zonder ze te beschadigen (bijv. met een klem) om een exact rechte lijn te zagen. We wijzen erop dat het veiliger is hierbij werkhandschoenen te dragen. De breedte B en diepte T zijn de buitenafmetingen van het rooster.

Is het materiaal wintervast?
U kunt de afdekking van de lichtschacht het hele jaar gemonteerd laten. Neem de reinigingsinstructies in acht.

Aanwijzing:
Vergissingen, wijzigingen en drukfouten voorbehouden.
De actuele versie van de handleiding kunt u als pdf downloaden op www.smartmaxx.info

GB LEGEND

Warning
Note
Do not leave children unattended

1. Introduction
Congratulations!
With your purchase, you have chosen a high-quality product. Be sure to familiarise yourself with the product before installing it and putting it into operation. Please read the following installation and safety instructions carefully. Use the product only as described and for the specified areas of application. Keep this manual in a safe place. Please also hand over all documents to third parties when passing on the product.

2. Proper use
This article is intended to provide protection from vermin and leaves in private homes. Any use other than the one described above or modifications to the product are not permitted and may result in injury and/or damage to the product. The manufacturer accepts no liability for damage resulting from improper user damage caused during installation. This product is not intended for commercial use.

SHOULD YOU HAVE ANY PROBLEMS WITH OR QUESTIONS ABOUT THE PRODUCT OR ITS INSTALLATION, PLEASE ALWAYS CONTACT OUR SERVICE CENTRE FIRST. WE WILL GLADLY HELP YOU OUT.

3. Technical data
Max. grating dimensions: 115 x 50 cm
Min. grating dimensions: 67 x 36 cm

WHEN UNPACKING THE PRODUCT, MAKE SURE THAT YOU DO NOT ACCIDENTALLY THROW AWAY ANY MOUNTING MATERIAL. IMMEDIATELY AFTER UNPACKING, CHECK THE SCOPE OF DELIVERY FOR COMPLETENESS AND THE PERFECT CONDITION OF THE PRODUCT AND ALL PARTS. DO NOT INSTALL THE PRODUCT IF THE SCOPE OF DELIVERY IS INCOMPLETE.

4. Safety instructions
WARNING! LIFE-THREATENING DANGER AND RISK OF INJURY FOR CHILDREN AND TODDLERS!
Never leave children alone or unattended in the vicinity of the product and its packaging materials. The packaging and contents pose risks of suffocation, strangulation and injury. Children are not aware of these dangers. Keep children away from the product at all times. The product is not a toy.

WARNING! RISK OF FALLING! LIFE-THREATENING DANGER AND RISK OF INJURY
This product is not a reliable or accessible barrier and may only be installed together with reliable grating. Never install the light well cover without grating.

CAUTION! RISK OF INJURY!
Incorrect assembly and the use of unsuitable tools can present a risk of injury. Use work gloves if necessary. The product should only be assembled and operated by individuals who have read the instructions and who have the physical and mental capacity to assemble the product safely by themselves. Incomplete assembly kits or damaged parts may under no circumstances be used for assembly. This could impair the operation and safety of the product. Keep the product and all flammable parts away from heat sources and fire.

5. Installation
Please follow the installation instructions minutely (images 1 – 7). Observe the safety instructions!

6. Cleaning and care
- Never use corrosive or abrasive cleaning agents.
- Clean the mesh and frame with a lint-free, slightly moistened cloth.
- Thoroughly clean the retractable insect screen regularly.
- If necessary, use a mild detergent.

7. Disposal
The packaging is made from environmentally friendly materials. Dispose of it using local recycling containers. You can find out how to dispose of the used up product by contacting your municipality or town council.

8. Installation video
You can find an animated installation video at: www.smartmaxx.info

9. Manufacturer / Service
3-year warranty.
For service and warranty claims, please contact:

Smartmaxx GmbH
Schulzstraße 2c, 85579 Neubiberg, GERMANY
Hotline: +49 89 678 45 06-0
E-mail: office@smartmaxx.info

Please have the receipt and the item number **IAN 415877_2210** as proof of purchase ready for all inquiries.

10. FAQ
What can I do if parts are missing from the kit or defective?
If you find that a part listed in the scope of delivery is missing or defective, please inform us by sending the item number of your product and the purchase receipt via e-mail to office@smartmaxx.info or use our contact form. Within the warranty period, you will receive a replacement free of charge.

What is important when installing the clamping strips?
Pre-form the mesh using a tool by pressing it into the groove. We recommend to first fix the clamping strips to the longitudinal and then to the wide sides of the frame.

What is the best way to shorten profiles?
Preferably, use an iron saw to shorten aluminium profiles. Place the parts in a mitre box, fix them in place without crushing them, if necessary with a screw clamp, to achieve a precise, straight cut. As a safety precaution, we recommend wearing work gloves. Width B and depth T represent the grating's exterior dimensions.

Is the mesh winter proof?
You can leave the light shaft cover mounted all year round. Observe the cleaning instructions.

Note:
Subject to mistakes, changes and setting errors. Download the current version of the instructions as a PDF file at www.smartmaxx.info

CZ VYSVĚTLENI ZNAČEK

Varování
Upozornění
Nenechávejte děti bez dozoru

1. Úvodem
Srdečně blahopřejeme!
Svojí koupí jste se rozhodli pro kvalitní výrobek. Před montáží a prvním uvedením do provozu se s výrobkem seznamte. Přečtěte si pozorně následující návod k montáži a bezpečnostní pokyny. Používejte výrobek jen tak, jak je popsáno, a jen pro uvedené oblasti použití. Tento návod si dobře uschovejte. Při předání výrobku třetím osobám přiložte i veškerou dokumentaci.

2. Použití v souladu s určením
Tento výrobek je určen k ochraně proti hmyzu a listí v soukromých obytných prostorách. Jakékoliv jiné použití, než je popsáno výše, nebo změny výrobku jsou nepřípustné a mohou vést k poranění a/nebo poškození výrobku. Výrobce nenese odpovědnost za škody vzniklé použitím v rozporu s určením nebo škody způsobené montáží. Výrobek není určen ke komerčnímu využití.

PŘI POTÍŽÍCH NEBO DOTAZECH V SOUVISLOSTI S VÝROBKEM NEBO JEHO MONTÁŽÍ VŽDY NEJPRVE KONTAKTUJTE NAŠE SERVISNÍ STŘEDISKO. RÁDI VÁM POMŮŽEME.

3. Technické údaje
Max. velikost mřížky: 115 x 50 cm
Min. velikost mřížky: 67 x 36 cm

PŘI VYBALOVÁNÍ DÁVEJTE POZOR, ABYSTE OMYLEM NEVYHODILI MONTÁŽNÍ MATERIÁL. IHNED PO VYBALENÍ ZKONTROLUJTE, ZDA JE DODÁVKA KOMPLETNÍ A ZDA JSOU VŠECHNY DÍLY VÝROBKU V BEZVADNÉM STAVU. JESTLIŽE NENÍ DODÁVKA KOMPLETNÍ, V ŽÁDNÉM PŘÍPADĚ VÝROBEK NEMONTUJTE.

4. Bezpečnostní pokyny
VAROVÁNÍ! NEBEZPEČÍ OHROŽENÍ ŽIVOTA PRO BATOLATA A DĚTI!
Nikdy nenechávejte děti s výrobkem nebo jeho obalem samotné nebo bez dozoru. Hrozí nebezpečí udušení, uškrcení a zranění součástmi obalu a obsahu. Děti si nejsou vědomy těchto nebezpečí. Vždy uchovávejte výrobek mimo dosah dětí. Výrobek není hračka.

VAROVÁNÍ! NEBEZPEČÍ PÁDU! NEBEZPEČÍ OHROŽENÍ ŽIVOTA
Tento výrobek nepředstavuje žádnou zatížitelnou nebo pochozí zábranu a smí být namontován jen v kombinaci se zatížitelným mřížovým roštem. Nikdy nemontujte kryt světlíku bez mřížového roštu.

POZOR! NEBEZPEČÍ ZRANĚNÍ!
V případě neodborné montáže a neodborného použití nářadí hrozí nebezpečí zranění. Případně používejte pracovní rukavice. Montáž a ovládání smí provádět pouze osoby, které se seznámily s návodem a které jsou vzhledem ke svým fyzickým a duševním schopnostem schopny samy smontovat výrobek bezpečným způsobem. K montáži nesmí být v žádném případě použity nekompletní montážní sady, příp. poškozené díly. Tím může být narušena funkce a bezpečnost. Udržujte výrobek a veškeré hořlavé díly dále od zdrojů tepla a ohně

5. Montáž
Postupujte přesně podle návodu k montáži (obrázek 1 – 7). Dodržujte přitom bezpečnostní pokyny!

6. Čištění a ošetřování
- Nikdy nepoužívejte leptavé nebo abrazivní čisticí prostředky.
- Čistěte tkaninu a rám navlhčeným hadříkem, který nepouští vlákna.
- Čistěte důkladně kryt světlíku v pravidelných intervalech.
- Použijte případně jemný čisticí prostředek.

7. Likvidace
Obal je vyroben z ekologicky šetrných materiálů. Odložte je do místních recyklačních kontejnerů. O možnostech likvidace vysloužilého výrobku se informujte na obecním nebo městském úřadě.

8. Montážní video
Animované montážní video najdete zde: www.smartmaxx.info

9. Výrobce / Servis
Záruka 3 roky.
Pro servis a záruku kontaktujte:

Smartmaxx GmbH
Schulzstraße 2c, 85579 Neubiberg, GERMANY
Hotline: +49 89 678 45 06-0
E-mail: office@smartmaxx.info

Pro případ jakýchkoli dotazů mějte připraven jako doklad o koupi prodejní doklad a číslo artiklu **IAN 415877_2210**.

10. FAQ
Co mám dělat, když v montážní sadě chybí díly / jsou vadné?
Pokud zjistíte, že díl uvedený v rozsahu dodávky chybí nebo je vadný, oznamte nám to spolu s číslem artiklu Vašeho výrobku a dokladem o koupi prostřednictvím e-mailu na adresu office@smartmaxx.info nebo použijte náš kontaktní formulář. V rámci záruční lhůty obdržíte obratem bezplatnou výměnu.

Na co je třeba dávat pozor při montáži svěracích lišt?
Vytvarujte tkaninu zatlačením do drážky pomocí nástroje. Doporučujeme upevnit svěrací lišty nejprve na podélné strany, a pak na příčné strany rámu.

Jak nejlépe zkrátím hliníkové profily?
Na zkrácení hliníkových profilů použijte nejlépe pilku na železo. Abyste dosáhli přesného a rovného řezu, vložte díly do pokosového řezadla, zafixujte je šroubovací svěrkou, aniž je zmáčknete. Jako bezpečnostní opatření odkazujeme na použití pracovních rukavic. Šířka B a hloubka T jsou vnější rozměry mřížkového roštu.

Je tkanina mrazuvzdorná?
Kryt světlíku můžete nechat namontovaný po celý rok. Dodržujte pokyny pro čištění.

Upozornění:
Omyly, změny a chyby tisku vyhrazeny.
Aktuální verze návodu jako PDF ke stažení na adrese www.smartmaxx.info

PL OBJAŚNIENIE OZNACZEŃ

Ostrzeżenie
Wskazówka
Nie pozostawiać dzieci bez nadzoru

1. Wstęp
Gratulujemy!
Szanowni Klienci, zdecydowali się Państwo na zakup wysokiej jakości produktu. Przed przystąpieniem do montażu i zastosowania należy zapoznać się z wyrobem. Zaleca się uważne przeczytanie poniższej instrukcji montażu i wskazówek dotyczących bezpieczeństwa. Wyrób należy używać tylko zgodnie z opisem i jego przeznaczeniem. Instrukcję użytkowania należy starannie przechowywać. W przypadku przekazania wyrobu osobom trzecim należy dołączyć do niego całą dokumentację.

2. Zastosowanie zgodne z przeznaczeniem
Ten wyrób jest przewidziany do ochrony wnętrz mieszkalnych przed dostępem owadów i wpadaniem liści. Inne zastosowanie niż powyżej opisane lub dokonanie modyfikacji wyrobu nie jest dozwolone, ponieważ może być przyczyną skaleczeń i / lub uszkodzenia wyrobu. Producent nie przejmuje żadnej odpowiedzialności za szkody powstałe w wyniku zastosowania sprzecznego z przeznaczeniem lub szkody wywołane przez montaż. Wyrób nie jest przeznaczony do zastosowań rzemieślniczych.

W RAZIE WYSTĄPIENIA PROBLEMÓW LUB PYTAŃ DOTYCZĄCYCH WYROBU LUB JEGO MONTAŻU NALEŻY ZAWSZE ZWRACAĆ SIĘ DO NASZEGO PUNKTU SERWISOWEGO. CHĘTNIE PAŃSTWU POMOŻEMY.

3. Dane techniczne
Max. wymiary ramy: 115 x 50 cm
Min. wymiary ramy: 67 x 36 cm

PODCZAS WYPAKOWYWANIA ZWRACAĆ UWAGĘ, ŻEBY PRZYPADKOWO NIE WYRZUCIĆ CZĘŚCI MONTAŻOWYCH. BEZPOŚREDNIO PO WYPAKOWANIU SKONTROLOWAĆ, CZY OPAKOWANIE ZAWIERAŁO WSZYSTKIE CZĘŚCI ORAZ SPRAWDZIĆ NIENAGANNY STAN WYROBU I WSZYSTKICH CZĘŚCI. W ŻADNYM WYPADKU NIE PRZESTĄPIĆ DO MONTOWANIA, GDY NABYTY WYRÓB NIE JEST KOMPLETNY.

4. Przepisy bezpieczeństwa
OSTRZEŻENIE! ŚMIERTELNE NIEBEZPIECZEŃSTWO I ZAGROŻENIE WYPADKOWE DLA MAŁYCH I WIĘKSZYCH DZIECI!
Nigdy nie pozostawiać dzieci samych lub bez nadzoru w pobliżu produktu i materiału opakowaniowego. Występuje ryzyko uduszenia i zranienia przez części opakowania i jego zawartość. Dzieci nie są świadome tych zagrożeń. Produkt przechowywać zawsze poza zasięgiem dzieci. Produkt nie jest zabawką.

OSTRZEŻENIE! NIEBEZPIECZEŃSTWO UPADKU! ZAGROŻENIE ŻYCIA I RYZYKO WYPADKU
Niniejszy produkt nie stanowi bariery zapewniającej utrzymanie obciążenia ani nie umożliwia chodzenia po nim i może być instalowany wyłącznie w połączeniu z kratą zapewniającą utrzymanie obciążenia. Nigdy nie montować pokrywy doświetlacza bez kraty.

OSTROŻNIE! RYZYKO ZRANIENIA!
Istnieje ryzyko zranienia w wyniku nieprawidłowego montażu i niewłaściwego zastosowania narzędzi. W razie potrzeby stosować rękawice robocze. Montaż i obsługa mogą być przeprowadzane wyłącznie przez osoby, które zapoznały się z instrukcją i ze względu na swoje możliwości fizyczne i psychiczne są w stanie bezpiecznie i samodzielnie zamontować produkt. Niekompletne zestawy elementów lub uszkodzone części nie mogą być stosowane do montażu. Może to powodować ograniczenie funkcjonalności i bezpieczeństwa. Trzymać produkt i wszystkie palne części z dala od źródeł gorąca i ognia.

5. Montaż
Prosimy o ścisłe przestrzeganie instrukcji montażu (rys. 1 – 7). Przy tym należy przestrzegać wskazówek dotyczących bezpieczeństwa!

6. Czyszczenie i pielęgnacja
- W żadnym wypadku nie stosować żrących lub szorujących środków czyszczących.
- Siatkę z włókna szklanego i ramę czyścić lekko nawilżoną ściereczką nie pozostawiającą włókien.
- Osłonę doświetlacza piwnicznego należy regularnie, okresowo gruntownie czyścić.
- W razie potrzeby użyć łagodnego środka do czyszczenia.

7. Utylizacja
Opakowanie wykonane jest z materiałów nieszkodliwych dla środowiska. Przekazać je do recyklingu, wrzucając do lokalnych pojemników na surowce wtórne. Na temat możliwości utylizacji wysłużonego produktu zasięgnąć informacji w lokalnym urzędzie miejskim lub gminie.

8. Wideo pokazujące etapy montażu
Animowane wideo pokazujące etapy montażu jest do obejrzenia pod:
www.smartmaxx.info

9. Producent / serwis
3-letnia gwarancja.
W sprawach serwisu i gwarancji prosimy skontaktować się z:

Smartmaxx GmbH
Schulzstraße 2c, 85579 Neubiberg, GERMANY
Infolinia: +49 89 24 42 94 79
E-mail: support.pl@smartmaxx.info

Przed postawieniem pytań prosimy przygotować numer artykułu **IAN 415877_2210** i kwit kasowy jako dowód kupna wyrobu.

10. FAQ
Co zrobić, gdy brakują części w komplecie bądź są uszkodzone?
Upewnić się, czy części na liście kompletu są zgodne z zawartością opakowania; w razie stwierdzenia braku bądź uszkodzonej części przesłać numer artykułu wyrobu i kwit kasowy poprzez e-mail pod adresem office@smartmaxx.info albo skorzystać z naszego formularza kontaktowego. W okresie gwarancyjnym otrzymacie Państwo niezwłocznie element zastępczy.

Co należy uwzględnić przy zakładaniu listw zaciskowych?
Wstępne rozłożyć siatkę wciskając ją do rowka za pomocą narzędzia. Zaleca się zamocowanie listw zaciskowych najpierw na stronach dłuższych i potem na stronach krótszych ramy.

Jak najlepiej skrócić profile aluminiowe?
Do skrócenia profili aluminiowych najlepiej użyć piły do metalu. Profile włożyć do korytka do cięć pod kątem; zacisnąć je ściskiem śrubowym nie zgniatając ich, żeby otrzymać precyzyjny prosty rzaz. Dla zapewnienia bezpieczeństwa zaleca się noszenie rękawic roboczych. Szerokość B i głębokość T to wymiary zewnętrzne kraty rusztu.

Czy siatka jest odporna na warunki zimowe?
Osłonę doświetlacza piwnicznego można pozostawić zamontowaną przez cały rok. Przestrzegać zasad czyszczenia.

Wskazówka:
Pomyłki, zmiany techniczne i błędy w druku zastrzeżone.
Aktualną wersję instrukcji można pobrać jako plik PDF pod adresem
www.smartmaxx.info

SK VYSVETLENIE ZNAČIEK
Varovanie
Upozornenie
Nenechávajte deti bez dozoru

1. Úvod
Gratulujeme!
Svojou kúpou ste sa rozhodli pre vysoko kvalitný výrobok. Pred montážou a prvým uvedením do prevádzky sa najprv oboznámte s výrobkom. Pozorne si prečítajte nasledujúci návod na montáž a bezpečnostné pokyny. Výrobok používajte len podľa opisu a na uvedené použitia. Tento návod si uschovajte. Pri odovzdaní výrobku tretej osobe jej odovzdajte aj všetky podklady.

2. Zamýšľané použitie
Tento výrobok je určený na ochranu súkromných obytných priestorov proti hmyzu a lístiu. Iné použitie než vyššie uvedené alebo zmena výrobku nie sú povolené a môžu mať za následok zranenia a/alebo poškodenia produktu. Výrobca neručí za škody pri montáži, ktoré vznikli z používania proti zamýšľanému účelu. Výrobok nie je určený na komerčné používanie.

V PRÍPADE PROBLÉMOV ALEBO OTÁZOK OHĽADNE VÝROBKU ALEBO MONTÁŽE SA VŽDY NAJPRV SPOJTE S NAŠÍM SERVISNÝM MIESTOM. RADI VÁM POMÔŽEME.

3. Technické údaje
Max. veľkosť mriežky: 115 x 50 cm
Min. veľkosť mriežky: 67 x 36 cm

PRI ROZBAĽOVANÍ DÁVAJTE POZOR, ABY STE NEDOPATRENÍM NEVYHODILI MONTÁŽNY MATERIÁL. IHNEĎ PO ROZBALENÍ SKONTROLUJTE, ČI JE DODÁVKA KOMPLETNÁ A ČI JE VÝROBOK A VŠETKY JEHO DIELY V BEZCHYBNOM STAVE. VÝROBOK V ŽIADNOM PRÍPADE NEMONTUJTE, AK NIE JE DODÁVKA KOMPLETNÁ.

4. Bezpečnostné upozornenia
VAROVANIE! NEBEZPEČENSTVO OHROZENIA ŽIVOTA A NEBEZPEČENSTVO ÚRAZU PRE DETI!
Nikdy nenechávajte deti s výrobkom ani jeho obalom samotné ani bez dozoru. Hrozí nebezpečenstvo udusenia, uškrtenia a poranenia časťami obalu a obsahom. Deti nevnímajú takéto nebezpečenstvá! Výrobok držte mimo dosahu detí. Výrobok nie je hračka.

VAROVANIE! NEBEZPEČENSTVO PÁDU! NEBEZPEČENSTVO OHROZENIA ŽIVOTA A NEBEZPEČENSTVO ÚRAZU

Tento výrobok nepredstavuje zaťažiteľnú bariéru alebo bariéru brániacu vstupu a smie sa namontovať len v spojení so zaťažiteľným roštom. Kryt svetelnej šachty nikdy nemontujte bez roštu.

POZOR! NEBEZPEČENSTVO PORANENIA!
Hrozí nebezpečenstvo poranenia v dôsledku neodbornej montáže a použitia nástrojov. V prípade potreby použite pracovné rukavice. Montáž a obsluhu môžu vykonávať len osoby, ktoré sa oboznámili s návodom a na základe svojich fyzických a duševných schopností dokážu výrobok namontovať samy. Na montáž sa v žiadnom prípade nesmú použiť nekompletné konštrukčné diely, resp. poškodené diely. Môže to mať negatívny vplyv na funkciu a bezpečnosť výrobku. Výrobok a všetky horľavé diely držte mimo zdrojov tepla a ohňa

5. Montáž
Dodržiavajte presne návod na montáž (Obrázok 1 – 7). Dodržiavajte pri tom bezpečnostné pokyny!

6. Čistenie a starostlivosť
- V žiadnom prípade nepoužívajte leptavé alebo drsné čistiace prostriedky.
- Pletivo a rám čistite jemne navlhčenou handričkou, ktorá nezanecháva vlákna.
- Prekrytie svetlíka je potrebné v pravidelných intervaloch dôkladne čistiť.
- V prípade potreby použite jemný čistiaci prostriedok.

7. Likvidácia
Obal sa skladá z ekologických materiálov. Zahoďte ho do miestnych kontajnerov na recykláciu. Možnosti likvidácie použitého výrobku sa dozviete na svojom obecnom alebo mestskom úrade.

8. Video s montážou
Animované video s montážou nájdete na:
www.smartmaxx.info

9. Výrobca / servis
3-Ročná záruka.
Pri servise a záručných prípadoch kontaktujte:

Smartmaxx GmbH
Schulzstraße 2c, 85579 Neubiberg, GERMANY
Horúca linka: +49 89 678 45 06-0
E-mail: office@smartmaxx.info

Pre prípadné otázky majte poruke pokladničný doklad a číslo výrobku **IAN 415877_2210** ako dôkaz o kúpe.

10. Často kladené otázky
Čo robiť, ak v sade chýbajú diely alebo sú poškodené?
Ak zistíte, že chýba diel, ktorý je uvedený v rozsahu dodávky alebo že je tento diel poškodený, oznámte nám to spolu s uvedením čísla výrobku a dokladu o kúpe na e-mailovú adresu office@smartmaxx.info alebo

použite náš kontaktný formulár. V rámci záručnej doby dostanete bezplatnú náhradu.

Na čo treba dať pozor pri nasadzovaní upínacích líšt?
Pletivo predtvarujte pomocou náradia zatlačením do drážky. Odporúčame vám nasadiť upínacie lišty najprv na pozdĺžne a potom na priečne strany rámu.

Ako najlepšie skrátim hliníkové profily?
Na skrátenie hliníkových profilov je najlepšie použiť pílku na železo. Diely vložte do pokosnice, v prípade potreby ich bez nadmerného stlačenia upevnite pomocou skrutkovej svorky, aby ste dosiahli presný rez. V rámci bezpečnosti vám odporúčame nosiť pracovné rukavice. Šírka B a hĺbka T sú vonkajšie rozmery roštu.

Je pletivo mrazuvzdorné?
Prekrytie svetlíka môžete nechať namontované po celý rok. Dodržiavajte pokyny týkajúce sa čistenia!

Upozornenie:
Omyly, zmeny a tlačové chyby vyhradené.
Aktuálnu verziu návodu si môžete stiahnuť ako PDF na www.smartmaxx.info

ES SIGNIFICADO DE LOS SÍMBOLOS
Advertencia
Nota
No dejar a los niños sin supervisión

1. Introducción
¡Enhorabuena!
Ha decidido usted comprar un producto de calidad. Familiarícese con el producto antes del efectuar su montaje y de utilizarlo por primera vez. Además, lea detenidamente las siguientes instrucciones de montaje e indicaciones de seguridad. Utilice el producto únicamente tal y como se describe y para los usos que se indican. Guarde debidamente estas instrucciones. Así mismo, si entregase este producto a un tercero, hágale entrega de toda la documentación.

2. Uso apropiado
Este artículo está concebido para utilizarse como protección contra bichos y hojas en el ámbito doméstico. No es admisible darle un uso distinto al que se ha descrito anteriormente o modificar el producto y ello puede provocar lesiones o dañar el producto. El fabricante no se hace responsable por los daños que pudieran derivarse de su uso indebido o de su montaje. El producto no está destinado al uso industrial.

SI TIENE ALGÚN PROBLEMA O CONSULTA SOBRE EL PRODUCTO O SU MONTAJE, LE ROGAMOS QUE PRIMERAMENTE SE PONGA EN CONTACTO CON NUESTRO CENTRO DE ASISTENCIA TÉCNICA. LE AYUDAREMOS CON MUCHO GUSTO.

3. Datos técnicos
Tamaño máx. de la rejilla: 115 x 50 cm
Tamaño min. de la rejilla: 67 x 36 cm

AL DESEMBALARLO, ASEGÚRESE DE NO TIRAR MATERIAL DE MONTAJE INADVERTIDAMENTE. NADA MÁS DESEMBALARLO COMPRUEBE QUE TODO EL MATERIAL ESTÉ INCLUIDO Y QUE TODAS LAS PARTES DEL PRODUCTO SE ENCUENTREN EN PERFECTO ESTADO. SI EL MATERIAL SUMINISTRADO ESTUVIESE INCOMPLETO, BAJO NINGÚN CONCEPTO DEBERÁ PROCEDER A SU MONTAJE.

4. Indicaciones de seguridad
¡AVISO! ¡PELIGRO DE MUERTE Y DE ACCIDENTE PARA NIÑOS!
Nunca deje a los niños solos o sin supervisión con el producto y su material de embalaje. Hay peligro de asfixia, estrangulación y lesiones a causa de los componentes del embalaje y el contenido. Los niños no son conscientes de dichos peligros. Mantenga siempre a los niños alejados del producto. El producto no es ningún juguete.

¡AVISO! ¡PELIGRO DE CAÍDA! PELIGRO DE MUERTE Y ACCIDENTE
Este producto no es una barrera para cargas ni transitable y solamente se debe instalar junto con una rejilla de soporte con suficiente capacidad portante.
No monte nunca la cubierta para claraboya sin rejilla de soporte.

¡ATENCIÓN! ¡PELIGRO DE LESIONES!
Existe riesgo de lesiones debido a un montaje incorrecto y al uso de herramientas. Dado el caso, utiliza guantes de trabajo. El montaje y el funcionamiento solo deben ser realizados por personas que se hayan familiarizado con las instrucciones y que, debido a sus capacidades físicas y mentales, sean capaces de montar el producto de forma segura por sí mismas. Los kits de construcción incompletos y las piezas deterioradas no deberán utilizarse en el montaje bajo ningún concepto. Ello podría afectar negativamente a su función y seguridad. Mantenga el producto y todas las piezas inflamables lejos de fuentes de calor y del fuego.

5. Montaje
Le rogamos que siga detenidamente las instrucciones de montaje (imagen 1 – 7). ¡Para ello tenga presentes las indicaciones de seguridad!

6. Limpieza y mantenimiento
- No utilice nunca productos de limpieza cáusticos o abrasivos.
- Limpie la malla y el marco con un paño ligeramente humedecido que no suelte pelusa.
- Efectúe periódicamente una limpieza a fondo de la cubierta para tragaluz.
- En caso necesario utilice un producto de limpieza suave.

7. Gestión de los residuos
El embalaje está hecho de materiales que no dañan al medioambiente. Elimínelos en los contenedores para reciclaje de su localidad. En su comunidad o ayuntamiento le informarán acerca de las posibilidades para eliminar el producto ya usado.

8. Vídeo de montaje
Encontrará un vídeo de animación en:
www.smartmaxx.info

9. Fabricante/asistencia técnica
Tres años de garantía.
En caso de necesitar asistencia técnica o para cualquier cuestión relacionada con la garantía, póngase en contacto con:

Smartmaxx GmbH
Schulzstraße 2c, 85579 Neubiberg, GERMANY
Línea directa: +49 89 24 42 94 79
Correo electrónico: support.es@smartmaxx.info

Para cualquier consulta, le rogamos que tenga preparado el recibo de compra y el número de artículo **IAN 415877_2210** como justificante de la compra.

10. Preguntas frecuentes
¿Qué debo hacer si en el material suministrado falta alguna pieza o hay piezas defectuosas?
Si comprobase que alguna de las piezas incluidas en el material suministrado faltase o fuese defectuosa, háganoslo saber enviando un correo electrónico a office@smartmaxx.info indicando el número de artículo de su producto y adjuntando el justificante de compra, o bien, a través de nuestro formulario de contacto. Dentro del periodo de garantía recibirá un recambio inmediata y gratuitamente.

¿Qué hay que tener en cuenta al colocar las varillas de sujeción?
De forma previamente a la malla hundiéndola en la ranura con ayuda de la herramienta. Recomendamos fijar las varillas de sujeción en primer lugar a lo largo y luego a lo ancho del marco.

¿Cuál es la mejor manera de acortar los perfiles de aluminio?
Para acortar los perfiles de aluminio lo mejor es que utilice una sierra para metales. Para realizar un corte recto,coloque las piezas en una caja de ingletes y

fíjelas sin aplastarlas, utilizando una abrazadera ajustable si fuese necesario. Como medida de seguridad, le recomendamos que utilice guantes de trabajo. La anchura (A) y la altura (Al) son las medidas exteriores del enrejado.

¿La malla es resistente al frío invernal?
La cubierta para tragaluz puede permanecer montada durante todo el año. Siga las indicaciones de limpieza.

Observación:
Sujeto a errores, modificaciones y errores de imprenta. Puede descargar la versión actualizada en formato PDF en www.smartmaxx.info

DK TEGNFORKLARING
Advarsel
Henvisning
Lad ikke børn være uden opsyn

1. Indledning
Tillykke!
Med dit køb har du valgt et produkt af høj kvalitet. Gør dig fortrolig med produktet inden montering og første ibrugtagning. Læs hertil den efterfølgende monteringsvejledning og sikkerhedsoplysningerne omhyggeligt igennem. Brug produktet udelukkende som beskrevet og til de anførte anvendelsesområder. Opbevar denne vejledning et sikkert sted. Udlever alle dokumenter ved videregivelse af produktet til en tredjepart.

2. Tilsigtet brug
Produktet er beregnet til beskyttelse mod skadedyr og løv i private boliger. Anden brug end den førnævnte eller en ændring af produktet er ikke tilladt og kan medføre kvæstelser og/eller beskadigelse af produktet. Producenten hæfter ikke for skader, der er opstået på grund af forkert brug eller skader, der opstår på grund af monteringen. Produktet er ikke beregnet til erhvervsmæssig brug.

KONTAKT ALTID FØRST VORES SERVICE, HVIS DU OPLEVER PROBLEMER ELLER HAR SPØRGSMÅL TIL PRODUKTET ELLER MONTERING. VI HJÆLPER DIG GERNE.

3. Tekniske data
Maks. gitterstørrelse: 115 x 50 cm
Mins. gitterstørrelse: 67 x 36 cm

VÆR UNDER UDPAKNING OPMÆRKSOM PÅ, AT DU IKKE SMIDER MONTERINGSMATERIALE UD VED EN FEJL. KONTROLLÉR

STRAKS EFTER UDPAKNINGEN, AT LEVERINGSOMFANGET ER KOMPLET OG AT PRODUKTET OG ALLE DELE ER I UPÅKLAGELIG TILSTAND. MONTER UNDER INGEN OMSTÆNDIGHEDER PRODUKTET, HVIS LEVERINGSOMFANGET IKKE ER KOMPLET.

4. Sikkerhedsanvisninger
ADVARSEL! LIVSFARE OG ULYKKESRISIKO FOR SMÅBØRN OG BØRN!
Lad aldrig børn være alene eller uden opsyn med produktet og dets emballagemateriale. Der er fare for kvælning, strangulering og personskade på grund af emballagens komponenter og indhold. Børn er ikke bevidste om disse farer. Hold altid børn væk fra produktet. Produktet er ikke et stykke legetøj.

ADVARSEL! (NED-)FALDSFARE! LIVSFARE OG ULYKKESRISIKO
Dette produkt er ikke en lastbærende eller gangbarriere og må kun installeres sammen med en lastbærende gitterrist. Monter aldrig lyskassedækslet uden gitteret.

FORSIGTIG! FARE FOR SKADE!
Der er fare for personskade på grund af usagkyndig montage og ved brug af værktøj. Brug arbejdshandsker om nødvendigt. Montering og betjening må kun udføres af personer, der har gjort sig fortrolige med vejledningen, og som på grund af deres fysiske og mentale evner selvstændigt er i stand til at samle produktet sikkert. Ufuldstændige byggesæt eller beskadigede dele må under ingen omstændigheder anvendes til montering. Funktionen og sikkerheden kan herved forringes. Hold produktet og alle brændbare dele væk fra varmekilder og ild.

5. Montering
Følg monteringsvejledningen (Ill. 1-7) til punkt og prikke. Overhold i den forbindelse sikkerhedsanvisningerne!

6. Rengøring og pleje
- Brug under ingen omstændigheder ætsende eller skurende rengøringsmidler.
- Rengør stoffet og rammen med en fnugfri, let fugtig klud.
- Rengør lyskasseristen grundigt med jævne mellemrum.
- Brug et mildt rengøringsmiddel, om nødvendigt.

7. Bortskaffelse
Emballagen består af miljøvenlige materialer. Bortskaf disse i lokale beholdere til genbrug. Du kan få oplysninger om bortskaffelse af det udtjente produkt hos kommunen.

8. Monteringsvideo
En animeret monteringsvideo finder du på:
www.smartmaxx.info

9. Producent/service
3-års garanti.
Ved service og garantitilfælde bedes du kontakte:

Smartmaxx GmbH
Schulzstraße 2c, 85579 Neubiberg, GERMANY
Hotline: +49 89 678 45 06-0
Mail: office@smartmaxx.info

Hav altid kassebonen og varenummeret **IAN 415877_2210** ved hånden som købsbevis ved alle forespørgsler.

10. FAQ
Sådan gør du, når dele i byggesættet mangler eller er defekte.
Hvis du konstaterer, at en del, der er angivet i leveringsomfanget, mangler eller er defekt, så informer os om dette i en mail, hvor du angiver produktets varenummer og vedhæfter købsbeviset, som du sender til office@smartmaxx.info eller benyt vores kontaktformular. Inden for garantitiden modtager du straks en gratis erstatning.

Det skal du være opmærksom på, når du anbringer klemlisterne.
Form stoffet i forvejen med værktøj ved at trykke det ind i noten. Vi anbefaler først at fastgøre klemlisterne på rammens lange sider og derefter på dens brede sider.

Sådan korter du aluminiumprofiler bedst.
Til at korte aluminiumprofiler er det bedst at bruge en nedstryger. Læg delene i en skærekasse, fastgør dem i givet fald med en skruetvinge, uden at klemme dem, for at opnå et helt lige snit. Vi henviser til brugen af arbejdshandsker som sikkerhedsforanstaltning. Bredden B og dybden D er gitterristens udvendige mål.

Er stoffet vinterfast?
Lyskasseristen kan være monteret hele året. Overhold rengøringsanvisningerne.

Bemærk:
Der tages forbehold for fejl, ændringer og trykfejl.
En aktuel version af vejledningen kan downloades som PDF på www.smartmaxx.info

IT LEGENDA
Attenzione
Nota
Non lasciare incustoditi i bambini

1. Introduzione
Congratulazioni!
Acquistando questo articolo avete scelto un prodotto di alta qualità. Si prega di familiarizzare con il prodotto prima del montaggio e della prima messa in funzione. Leggere attentamente le seguenti istruzioni di montaggio e le avvertenze di sicurezza. Utilizzare il prodotto soltanto come descritto ed esclusivamente per gli scopi designati. Conservare con cura queste istruzioni. In caso di cessione del prodotto a terzi, consegnare anche tutta la documentazione.

2. Utilizzo conforme alla destinazione d'uso
Questo articolo è designato come protezione da parassiti e fogliame in ambito domestico. Un altro utilizzo diverso da quello descritto o una modifica del prodotto non sono consentiti e possono provocare lesioni e/o danni al prodotto. Il produttore non si assume alcuna responsabilità per danni derivanti da un utilizzo non conforme alla destinazione d'uso o dal montaggio. Il prodotto non è destinato ad uso in ambito aziendale.

PER PROBLEMI O DOMANDE RELATIVI AL PRODOTTO O AL MONTAGGIO, VI PREGHIAMO DI CONTATTARE SEMPRE IL NOSTRO SERVIZIO ASSISTENZA. SAREMO SEMPRE A VOSTRA DISPOSIZIONE.

3. Dati tecnici
Dimensioni max. griglia: 115 x 50 cm
Dimensioni min. griglia: 67 x 36 cm

AL DISIMBALLAGGIO DEL PRODOTTO ASSICURARSI DI NON GETTARE PER ERRORE IL MATERIALE DI MONTAGGIO. CONTROLLARE IL PRODOTTO SUBITO DOPO AVERLO DISIMBALLATO E VERIFICARE CHE IL CONTENUTO DELLA FORNITURA SIA COMPLETO E LE CONDIZIONI DEL PRODOTTO E DI TUTTI GLI ALTRI PEZZI SIANO REGOLARI. NON MONTARE ASSOLUTAMENTE IL PRODOTTO SE IL CONTENUTO DELLA FORNITURA NON È COMPLETO.

4. Avvertenze di sicurezza
ATTENZIONE! PERICOLO DI MORTE O INFORTUNIO PER NEONATI E BAMBINI!
Non lasciare mai i bambini soli o incustoditi con il prodotto e il materiale di imballaggio. Sussiste il rischio di soffocamento, strangolamento e lesioni dovute ai componenti e al contenuto della confezione. I bambini non sono consapevoli di questi pericoli. Tenere i bambini sempre a dovuta distanza dal prodotto. Il prodotto non è un giocattolo.

ATTENZIONE! PERICOLO DI CADUTA! PERICOLO DI MORTE O INFORTUNIO
Questo prodotto non rappresenta una barriera robusta o in grado di reggere il peso di una persona e deve

essere montato solo in abbinamento a una solida griglia. Mai montare la copertura telescopia per lucernario priva di griglia.

ATTENZIONE! RISCHIO DI INFORTUNIO!
Sussiste il rischio di lesioni dovute a montaggio e uso improprio degli strumenti. Se necessario, utilizzare guanti da lavoro. Il montaggio e l'utilizzo devono essere eseguiti esclusivamente da persone che abbiano letto il manuale e che, alla luce delle proprie capacità fisiche e psichiche, siano in grado di montare autonomamente e in sicurezza il prodotto. Per il montaggio non devono mai essere utilizzati kit incompleti o parti danneggiate. Così facendo, la funzionalità e la sicurezza possono essere compromesse. Tenere il prodotto e tutte le parti combustibili lontano da fonti di calore e fuoco.

5. Montaggio
Si prega di seguire le istruzioni di montaggio (fig. 1 – 7). Rispettare le avvertenze di sicurezza! Consigliamo di indossare guanti di lavoro quale misura di sicurezza. La larghezza B e la profondità T sono le dimensione esterne della griglia.

6. Pulizia e cura
- Non utilizzare assolutamente detersivi corrosivi o abrasivi.
- Pulire la rete e il telaio con un panno privo di lanugine e leggermente inumidito.
- Pulire la copertura per lucernario a fondo e ad intervalli regolari.
- Utilizzare eventualmente un detersivo delicato.

7. Smaltimento
L'imballaggio è costituito esclusivamente da materiali ecologici. Gettare questi rifiuti nei contenitori di raccolta locali. Vedere codici materiale sui singoli imballaggi e smaltire correttamente. PAP 20 (Carta). PAP 22 (Carta). LDPE 4 (Plastica). Raccolta differenziata. Verifica le disposizioni del tuo Comune. Informarsi presso l'amministrazione comunicale o locale sulle possibilità di smaltimento non dannoso per l'ambiente.

8. Video relativo al montaggio
Un video è disponibile alla pagina:
www.smartmaxx.info

9. Produttore/Assistenza
Garanzia di 3 anni
Per assistenza o garanzia contattare:

Smartmaxx GmbH
Schulzstraße 2c, 85579 Neubiberg, GERMANY
Hotline: +49 89 24 42 94 79
E-Mail: support.it@smartmaxx.info

Per le richieste si prega di conservare lo scontrino e il codice articolo **IAN 415877_2210** a prova dell'avvenuto acquisto.

10. FAQ
Che cosa bisogna fare se nel kit di montaggio mancano o ci sono elementi difettosi?
Se si constata l'asse nza di un elemento indicato nella fornitura o la presenza di difetti in un elemento, vi preghiamo di comunicarcelo indicando il codice articolo del prodotto o dello scontrino per email all'indirizzo office@smartmaxx.info o utilizzando il modulo di contatto. Entro il periodo di garanzia riceverete immediatamente una sostituzione gratuita.

A cosa bisogna fare attenzione quando si fissano i listelli?
Preformare la rete con un utensile spingendolo nella scanalatura. Raccomandiamo di fissare i listelli dapprima nel lato lungo e poi nel lato largo del telaio.

La rete è adatta per l'inverno?
La copertura per lucernario può rimanere installata tutto l'anno. Rispettare le norme di pulizia.

Nota:
Errori, modifiche ed errori di stampa riservati. Versione aggiornata delle istruzioni in PDF disponibile per il download al sito www.smartmaxx.info

HU JELMAGYARÁZAT
Figyelmeztetés
Megjegyzés
Ne hagyja felügyelet nélkül a gyermekeket

1. Bevezetés
Szívből gratulálunk!
Vásárlásával kiváló termék mellett döntött. Felszerelés és használatbavétel előtt ismerkedjen meg a termékkel. Ehhez olvassa el figyelmesen az alábbi szerelési útmutatót és a biztonsági tudnivalókat. A terméket csak a leírás szerint és a megadott felhasználási területekre használja. Őrizze meg ezt az útmutatót. A termék továbbadásakor minden dokumentumot is adjon át a harmadik félnek.

2. Rendeltetésszerű használat
A terméket a magán-lakóterületen kártevők és levelek elleni védelemnek tervezték. Az előzőekben leírtaktól eltérő használat vagy a termék módosítása tilos, valamint személyi sérülésekhez és/vagy a termék károsodásához vezethet. A nem rendeltetésszerű használatból eredő vagy a szerelés közben keletkezett károkért a gyártó nem vállal felelősséget. A terméket nem ipari használatra tervezték.

A TERMÉKKEL VAGY A SZERELÉSSEL KAPCSOLATOS PROBLÉMÁK VAGY KÉRDÉSEK ESETÉN ELŐSZÖR MINDIG A VEVŐSZOLGÁLATUNKHOZ FORDULJON. KÉSZSÉGGEL ÁLLUNK RENDELKEZÉSÉRE.

3. Műszaki adatok
Max. rácsméret: 115 x 50 cm
Min. rácsméret: 67 x 36 cm

KICSOMAGOLÁSNÁL ÜGYELJEN ARRA, NEHOGY VÉLETLENÜL SZERELÉSI ANYAGOT DOBJON EL. KÖZVETLENÜL A KICSOMAGOLÁS UTÁN ELLENŐRIZZE, HIÁNYTALAN-E A SZÁLLÍTMÁNY TARTALMA, VALAMINT A TERMÉK ÉS VALAMENNYI ALKATRÉSZ KIFOGÁSTALAN ÁLLAPOTÁT. SEMMIKÉPPEN NE SZERELJE FEL A TERMÉKET, HA A SZÁLLÍTMÁNY TARTALMA NEM HIÁNYTALAN.

4. Biztonsági utasítások
VIGYÁZAT! KISGYERMEKEKET ÉS GYERMEKEKET FENYEGETŐ ÉLET- ÉS BALESETVESZÉLY!
Soha ne hagyjon gyermekeket egyedül vagy felügyelet nélkül a termékkel és annak csomagolásával. Fulladás, fojtás és sérülés veszélye áll fenn a csomagolás összetevői és tartalma miatt. A gyerekek nincsenek tisztában ezekkel a veszélyekkel. Mindig tartsa távol a terméktől a gyermekeket! A termék nem játékszer.

VIGYÁZAT! (LE)ZUHANÁSVESZÉLY! ÉLETVESZÉLY ÉS BALESETVESZÉLY
Ez a termék nem terhelhető vagy járható akadály, és csak terhelhető ráccsal együtt szerelhető fel. Soha ne szerelje fel a világítóakna-burkolatot rács nélkül.

VIGYÁZAT! SÉRÜLÉSVESZÉLY!
A szakszerűtlen összeszerelés és szerszámhasználat miatt fennáll a sérülés veszélye. Szükség esetén használjon védőkesztyűt. Az összeszerelést és a kezelést csak olyan személyek végezhetik, akik megismerték a használati utasítást, és akik fizikai és szellemi képességeik alapján képesek a termék biztonságos összeszerelésére. A hiányos készleteket ill. sérült alkatrészeket soha nem szabad összeszerelésre használni. Ez hátrányosan befolyásolhatja a működést és a biztonságot. Tartsa távol a terméket és minden gyúlékony alkatrészt hőforrásoktól és tűztől.

5. Összeszerelés
Szigorúan tartsa be a szerelési útmutatót (1 - 7. kép). Tartsa be a biztonsági útmutatásokat.

6. Tisztítás és karbantartás
- Semmiképpen ne használjon maró hatású tisztítószereket vagy súrolószereket.
- A szövetet és a keretet szöszmentes, enyhén benedvesített kendővel tisztítsa meg.

- Rendszeres időközönként alaposan tisztítsa meg a világítóakna-fedelet.
- Szükség esetén kímélő tisztítószert használjon.

7. Ártalmatlanítás
A csomagolás környezetbarát anyagokból készült. Tegye a helyi, újrahasznosítható hulladékot gyűjtő tartályokba. Az elhasználódott termék hulladékkezelésének lehetőségeiről érdeklődjön a községi vagy városi önkormányzatnál.

8. Szerelési videó
Animált szerelési videónkat a következő oldalon találja:
www.smartmaxx.info

9. Gyártó / vevőszolgálat
3 év garancia.
Szervizeset és garanciális kérdések esetén forduljon a következő elérhetőséghez:

Smartmaxx GmbH
Schulzstraße 2c, 85579 Neubiberg, GERMANY
Hotline: +49 89 24 42 94 79
E-mail: support.hu@smartmaxx.info

Kérjük, kérdés esetén készítse elő a vásárlást igazoló nyugtát és az **IAN 415877_2107** cikkszámot.

10. GYIK
Mi a teendő, ha hiányoznak/hibásak az alkatrészek?
Ha azt tapasztalja, hogy a csomagból hiányzik egy alkatrész vagy hibás a benne lévő alkatrész, a termék cikkszámával és blokkjával együtt tájékoztasson bennünket e-mailben az office@smartmaxx.info címen, vagy használja kapcsolatfelvételi űrlapunkat. A garanciális időszakban haladéktalanul és ingyenesen ellátjuk cserealkatrésszel.

Mire kell ügyelni a rögzítősínek felszerelése során?
Szerszám segítségével nyomja be a szövetet a horonyba. Javasoljuk, hogy előbb hosszában szerelje fel a rögzítősíneket, majd utána rögzítse a keresztirányú rögzítősíneket.

Mi a legjobb módja az alumíniumprofilok rövidítésének?
A legjobb megoldás, ha vasfűrésszel vágja rövidebbreaz alumíniumprofilokat. Helyezze a profilt egy gérvágóládába, és anélkül, hogy összenyomná, szükség esetén rögzítse pillanatszorítóval a pontosan egyenes vágás érdekében. Biztonsági óvintézkedésként javasoljuk, hogy viseljen munkavédelmi kesztyűt. A szélesség (SZ) és a mélység (M) a rács külső méreteire vonatkoznak.

Télálló-e a szövet?
A világítóakna-fedelet egész évben felszerelheti. Tartsa be a tisztítási utasításokat.

Megjegyzés:
A tévedések, változtatások és nyomdahibák jogát fenntartjuk. Az útmutató aktuális változata PDF formátumban a következő oldalról tölthető le: www.smartmaxx.info

SI RAZLAGA ZNAKOV
Opozorilo
Opomba
Ne puščajte otrok brez nadzora

1. Uvod
Prisrčne čestitke!
S tem nakupom ste se odločili za visokokakovostni izdelek. Pred montažo in prvim zagonom se seznanite z izdelkom. V ta namen pozorno preberite sledeče navodilo za montažo in varnostne napotke. Izdelek uporabljajte izključno v skladu z opisanim namenom in za navedena področja uporabe. Dobro shranite ta navodila za uporabo. Pri predaji izdelka tretjim osebam jim predajte tudi ta navodila.

2. Uporaba skladno z namenom
Ta izdelek je predviden za zaščito pred insekti in listjem v zasebnih stanovanjskih stavbah. Drugačna uporaba od prej opisane ali sprememba izdelka ni dovoljena in lahko povzroči poškodbe in/ali poškodbe izdelka. Proizvajalec ne prevzame nobene odgovornosti za poškodbe, nastale zaradi nenamenske uporabe, ali poškodbe, nastale pri montaži. Izdelek ni namenjen gospodarski uporabi.

ČE NALETITE NA TEŽAVE PRI UPORABI ALI MONTAŽI IZDELKA, OZIROMA POTREBUJETE DODATNE INFORMACIJE, SE PROSIMO NAJPREJ OBRNITE NA NAŠ SERVISNI ODDELEK. Z VESELJEM VAM BOMO POMAGALI.

3. Tehnični podatki
Maks. velikost rešetke: 115 x 50 cm
Mins. velikost rešetke: 67 x 36 cm

PRI ODPIRANJU EMBALAŽE BODITE POZORNI NA TO, DA NE BOSTE POMOTOMA ODVRGLI MONTAŽNI MATERIAL. TAKOJ PO ODPRTJU EMBALAŽE PREVERITE OBSEG DOBAVE GLEDE CELOTNOSTI KAKOR TUDI NEOPOREČNEGA STANJA IZDELKA IN VSEH DELOV. ČE OBSEG DOBAVE NI POPOLN, NIKAKOR NE MONTIRAJTE IZDELKA.

4. Varnostni napotki
OPOZORILO! NEVARNOST SMRTI IN NESREČ ZA DOJENČKE IN OTROKE!

Otrok z izdelkom in njegovo embalažo nikoli ne pustite samih ali brez nadzora. Obstaja nevarnost zadušitve, zadavljenja in poškodb zaradi sestavnih delov in vsebine embalaže. Otroci se teh nevarnosti ne zavedajo. Vedno poskrbite, da otroci niso v bližini izdelka. Izdelek ni igrača.

OPOZORILO! NEVARNOST PADCA! SMRTNA NEVARNOST IN NEVARNOST NESREČE
Ta izdelek ne predstavlja ovire, ki bi jo lahko obremenili ali po njej hodili, in ga je dovoljeno montirati samo skupaj z rešetko, ki prenese obremenitev. Pokrova svetlobnika nikoli ne montirajte brez rešetke.

PREVIDNO! NEVARNOST TELESNIH POŠKODB!
Zaradi nepravilne montaže in uporabe orodij obstaja nevarnost poškodb. Po potrebi uporabite delovne rokavice. Montažo in upravljanje smejo izvajati le osebe, ki so se seznanile z navodili in so glede na svoje fizične in duševne sposobnosti sposobne samostojno varno sestaviti izdelek. Nepopolnih kompletov ali poškodovanih delov ne smete nikoli uporabiti za montažo. Posledično sta lahko oslabljena funkcija in varnost. Izdelek in vse vnetljive dele hranite stran od virov toplote in ognja.

5. Montaža
Prosimo, da se strogo držite navodil za montažo (slike 1–7).
Pri tem upoštevajte varnostne napotke!

6. Čiščenje in nega
- V nobenem primeru ne uporabite jedkih ali grobih čistil.
- Tkanino in okvir očistite z rahlo vlažno krpo, ki ne pušča nitk.
- V rednih razmakih temeljito očistite pokrov jaška.
- Po potrebi uporabite nežno čistilno sredstvo.

7. Odstranjevanje odpadkov
Embalaža je izdelana iz okolju prijaznih materialov. Odvrzite jih v zabojnike za recikliranje. Glede možnosti odstranjevanja iztrošenega izdelka se obrnite na svojo občino ali mestno upravo.

8. Montažni video
Animirani montažni video je na voljo tukaj:
www.smartmaxx.info

9. Proizvajalec / servis
Triletna garancija.
Če želite servis ali imate vprašanja v zvezi garancijskimi zahtevki, se obrnite na:

Smartmaxx GmbH
Schulzstraße 2c, 85579 Neubiberg, GERMANY
Servisna služba: +49 89 678 45 06-0
E-pošta: office@smartmaxx.info

Pri vseh morebitnih dodatnih vprašanjih pripravite račun in številko izdelka
IAN 415877_2210 kot dokazilo o nakupu.

10. Pogosto zastavljena vprašanja
Kaj storiti v primeru manjkajočih ali okvarjenih delov?
Če ugotovite, da je v obsegu dobave navedeni del pokvarjen ali da manjka, nam to sporočite s posredovanjem številke artikla svojega izdelka in računa na naslov office@smartmaxx.info ali pa uporabite naš kontaktni obrazec. Med trajanjem garancijske dobe boste takoj prejeli nadomestni del.

Kaj je potrebno upoštevati pri nameščanju pritrdilnih letev?
Tkanino predoblikujete tako, da jo s pomočjo orodja pritisnete v zarezo. Priporočamo, da pritrdilne letve najprej fiksirate na dolgih stranicah in še potem na krajših straneh okvirja.

Kako najbolje skrajšam aluminijaste profile?
Najbolje, da za krajšanje aluminijastih profilov uporabite žago za železo. Dele položite v jeralnik, jih pritrdite tako, da jih ne stisnete - po potrebi s primežem, da boste lahko naredili raven rez. Iz varnostnih razlogov opozarjamo na uporabo delovnih varnostnih rokavic. Širina B in globina T predstavljata zunanje mere mrežne rešetke.

Je tkanina odporna na zimske razmere?
Pokrov jaška lahko pustite nameščen vse leto. Upoštevajte napotke za čiščenje.

Opomba:
Pridržujemo si pravico do zmot, sprememb in tiskarskih napak. Trenutna različica navodil je za prenos na voljo na spletni strani www.smartmaxx.info v obliki zapisa PDF www.smartmaxx.info

BG ОБЯСНЕНИЕ НА ЗНАЦИТЕ
Предупреждение
Указание
Не оставяйте децата без надзор

1. Въведение
Поздравления!
С тази покупка Вие взехте решение да закупите един висококачествен продукт. Запознайте се с продукта преди монтажа и първата употреба. Моля, прочетете внимателно следващите инструкции за монтаж и указанията за безопасност. Използвайте продукта само по описания начин и за посочените сфери на приложение. Съхранявайте добре това ръководство. Когато

предавате продукта на трети лица, предайте заедно с него всички документи.

2. Употреба по предназначение
Този артикул е предназначен за защита от вредители и шум в частни жилищни помещения. Не е разрешена употреба на продукта, различна от описаната по-горе, защото може да доведе до наранявания и/или повреда на продукта. При щети, възникнали поради неправилна употреба или монтаж, производителят не поема отговорност. Този продукт не е предназначен за промишлена употреба.

МОЛЯ, СВЪРЗВАЙТЕ СЕ ВИНАГИ ПЪРВО С НАШИЯ СЕРВИЗ ПРИ ПРОБЛЕМИ ИЛИ АКО ИМАТЕ ВЪПРОСИ, СВЪРЗАНИ С ПРОДУКТА. С УДОВОЛСТВИЕ ЩЕ ВИ ПОМОГНЕМ.

3. Технически характеристики
Макс. размер на мрежата: 115 x 50 cm
Мин. размер на мрежата: 67 x 36 cm

ПРИ РАЗОПАКОВАНЕТО ВНИМАВАЙТЕ ДА НЕ ИЗХВЪРЛИТЕ ПО ПОГРЕШКА МОНТАЖЕН МАТЕРИАЛ. НЕПОСРЕДСТВЕНО СЛЕД РАЗОПАКОВАНЕТО НА ПРОДУКТА ПРОВЕРЕТЕ ДАЛИ КОМПЛЕКТЪТ НА ДОСТАВКАТА Е ПЪЛЕН И ДАЛИ ПРОДУКТЪТ И ВСИЧКИ ЧАСТИ СА В БЕЗУПРЕЧНО СЪСТОЯНИЕ. В НИКАКЪВ СЛУЧАЙ НЕ МОНТИРАЙТЕ ПРОДУКТА, АКО ДОСТАВКАТА НЕ Е В ПЪЛЕН КОМПЛЕКТ.

4. Указания за безопасност
ПРЕДУПРЕЖДЕНИЕ! ОПАСНОСТ ЗА ЖИВОТА И ОПАСНОСТ ОТ ЗЛОПОЛУКА ЗА МАЛКИ ДЕЦА!
Никога не оставяйте децата сами или без надзор с продукта и опаковката му. Има опасност от задушаване, удушаване и нараняване от съставните части на опаковката и съдържанието. Децата не са наясно с тези опасности. Винаги дръжте децата далеч от продукта. Продуктът не е играчка.

ПРЕДУПРЕЖДЕНИЕ! ОПАСНОСТ ОТ ПАДАНЕ! ОПАСНОСТ ЗА ЖИВОТА И ОПАСНОСТ ОТ ЗЛОПОЛУКА
Този продукт не представлява товароносима или проходима бариера и може да се монтира само във връзка с товароносима решетка. Никога не монтирайте капака на светлинния отвор без решетка.

ВНИМАНИЕ! ОПАСНОСТ ОТ НАРАНЯВАНЕ!
Има опасност от нараняване поради неправилен монтаж и при използване на инструмент. При необходимост използвайте работни ръкавици. Монтажът и обслужването могат да се извършват само от лица, които са се запознали с ръководството и въз основа на своите физически и ментални способности са в състояние самостоятелно да монтират по сигурен начин продукта. Непълните комплекти, респективно повредените части не трябва да се използват за монтаж. В резултат на това може да се наруши функционирането

и безопасността. Дръжте изделието и всички запалими части далеч от източници на топлина и огън.

5. Монтаж
Моля, следвайте стриктно ръководството за монтаж (Фиг. 1 – 7). При това спазвайте инструкциите за безопасност!
Като мярка за безопасност препоръчваме носенето на работни ръкавици. Широчина B и дълбочина T са външните размери на решетката.

6. Поддържане и почистване
- В никакъв случай не използвайте разяждащи или абразивни препарати за почистване.
- Почиствайте тъканта и рамката с леко навлажнена кърпа без власинки.
- Почиствайте основно капака на светлинния отвор през равни интервали.
- Ако е необходимо, използвайте мек почистващ препарат.

7. Рециклиране
Опаковката се състои от екологични материали. Изхвърляйте ги в подходящи контейнери за рециклиране. Възможности за рециклиране на стария продукт можете да узнаете в общинската или градската администрация.

8. Видео на монтажа
Видео клип с монтажа може да бъде намерен на:
www.smartmaxx.info

9. Производител / Сервизно обслужване
3 години гаранция
В случай на гаранция и необходимост от сервизно обслужване се обърнете към:

Smartmaxx GmbH
Schulzstraße 2c, 85579 Neubiberg, GERMANY
Гореща линия +49 89 678 45 06-0
имейл: office@smartmaxx.info

Моля, при запитването си подгответе касовия бон и номера на продукта **IAN 415877_2210**, с които ще докажете покупката на продукта.

10. Често задавани въпроси
Какво да направите, когато в комплекта има липсващи/дефектни части?
Ако установите, че липсва или е дефектна посочена в обхвата на доставката част, съобщете ни това като ни изпратите номера на продукта и касовата бележка по имейл на office@smartmaxx.info или като използвате нашия формуляр за контакт. В рамките на гаранцията безплатно ще получите нов продукт.

На какво трябва да се обърне внимание при поставяне на закрепващите лайсни?
Оформете предварително тъканта посредством инструмент чрез притискане в канала.

Тъканта студоустойчива ли е?
Можете да оставяте капака на светлинния отвор монтиран през цялата година. Спазвайте указанията за почистване.

Указание:
Запазено право на заблуда, промени и печатни грешки.
Актуалната версия на ръководството в pdf формат можете да свалите на
www.smartmaxx.info

GR ΥΠΟΜΝΗΜΑ
Προειδοποίηση
Συμβουλή
Μην αφήνετε τα παιδιά χωρίς επίβλεψη

1. Εισαγωγή
Συγχαρητήρια!
Με την αγορά σας αποκτήσατε ένα προϊόν υψηλής αξίας. Εξοικειωθείτε με το προϊόν πριν από τη συναρμολόγηση και την αρχική θέση σε λειτουργία. Διαβάστε προσεκτικά τις οδηγίες συναρμολόγησης και τις υποδείξεις για την ασφάλεια που ακολουθούν. Χρησιμοποιήστε το προϊόν μόνο κατά τον προβλεπόμενο τρόπο και για τις προοριζόμενες χρήσεις. Φυλάξτε καλά αυτές τις οδηγίες. Σε περίπτωση μεταβίβασης του προϊόντος σε τρίτους, παραδώστε επίσης όλα τα έντυπα.

2. Προβλεπόμενη χρήση
Το παρόν προϊόν προορίζεται για την προστασία ιδιωτικών κατοικιών από παράσιτα και φύλλα. Η χρήση για άλλο σκοπό ή η αλλαγή του προϊόντος δεν επιτρέπονται και ενδέχεται να οδηγήσουν σε τραυματισμούς ή/και ζημία του προϊόντος. Για ζημίες που προκύπτουν από ακατάλληλη χρήση ή για ζημίες που προκύπτουν από την εγκατάσταση δεν φέρει καμία ευθύνη ο κατασκευαστής. Το προϊόν δεν προορίζεται για επαγγελματική χρήση.

ΣΕ ΠΕΡΙΠΤΩΣΗ ΠΡΟΒΛΗΜΑΤΩΝ Ή ΕΡΩΤΗΣΕΩΝ ΣΧΕΤΙΚΑ ΜΕ ΤΟ ΠΡΟΪΟΝ Ή ΤΗ ΣΥΝΑΡΜΟΛΟΓΗΣΗ ΤΟΥ, ΕΠΙΚΟΙΝΩΝΕΙΤΕ ΠΡΩΤΑ ΜΕ ΤΟ ΤΜΗΜΑ ΕΞΥΠΗΡΕΤΗΣΗΣ ΠΕΛΑΤΩΝ. ΘΑ ΧΑΡΟΥΜΕ ΝΑ ΣΑΣ ΕΞΥΠΗΡΕΤΗΣΟΥΜΕ.

3. Τεχνικά χαρακτηριστικά
Μεγ. μέγεθος πλέγματος: 115 x 50 cm
Ελαχ. Μέγεθος πλέγματος: 67 x 36 cm

ΚΑΤΑ ΤΗΝ ΑΦΑΙΡΕΣΗ ΤΟΥ ΠΡΟΪΟΝΤΟΣ ΑΠΟ ΤΗΝ ΣΥΣΚΕΥΑΣΙΑ, ΠΡΟΣΕΞΤΕ ΝΑ ΜΗΝ ΠΕΤΑΞΕΤΕ ΕΚ ΠΑΡΑΔΡΟΜΗΣ ΥΛΙΚΑ ΣΥΝΑΡΜΟΛΟΓΗΣΗΣ. ΑΜΕΣΩΣ ΜΕΤΑ ΤΗΝ ΑΦΑΙΡΕΣΗ ΤΩΝ ΠΑΡΑΔΟΤΕΩΝ ΑΠΟ ΤΗ ΣΥΣΚΕΥΑΣΙΑ, ΕΛΕΓΞΤΕ ΟΤΙ ΕΙΝΑΙ ΠΛΗΡΗ ΚΑΙ ΟΤΙ ΤΟ ΠΡΟΪΟΝ ΚΑΙ ΟΛΑ ΤΑ ΜΕΡΗ ΤΟΥ ΕΙΝΑΙ ΣΕ ΚΑΛΗ ΚΑΤΑΣΤΑΣΗ. ΣΕ ΚΑΜΙΑ ΠΕΡΙΠΤΩΣΗ ΜΗΝ ΣΥΝΑΡΜΟΛΟΓΗΣΕΤΕ ΤΟ ΠΡΟΪΟΝ ΑΝ ΔΕΝ ΕΧΕΤΕ ΠΑΡΑΛΑΒΕΙ ΤΟ ΣΥΝΟΛΟ ΤΩΝ ΠΑΡΑΔΟΤΕΩΝ.

4. Υποδείξεις ασφαλείας
ΠΡΟΕΙΔΟΠΟΙΗΣΗ! ΚΙΝΔΥΝΟΣ ΓΙΑ ΤΗ ΖΩΗ ΚΑΙ ΚΙΝΔΥΝΟΣ ΠΡΟΚΛΗΣΗΣ ΑΤΥΧΗΜΑΤΟΣ ΓΙΑ ΝΗΠΙΑ ΚΑΙ ΠΑΙΔΙΑ!
Μην αφήνετε ποτέ παιδιά μόνα τους ή χωρίς επίβλεψη κοντά στο προϊόν και την συσκευασία του. Υπάρχει κίνδυνος ασφυξίας, στραγγαλισμού και τραυματισμού από τα εξαρτήματα και τα περιεχόμενα της συσκευασίας. Τα παιδιά δεν γνωρίζουν αυτούς τους κινδύνους. Κρατάτε τα παιδιά πάντα μακριά από το προϊόν. Το προϊόν δεν είναι παιχνίδι.

ΠΡΟΕΙΔΟΠΟΙΗΣΗ! (ΠΤΩΣΗ) ΚΙΝΔΥΝΟΣ! ΚΙΝΔΥΝΟΣ ΘΑΝΑΤΟΥ ΚΑΙ ΑΤΥΧΗΜΑΤΟΣ
Αυτό το προϊόν δεν είναι ανθεκτικό φράγμα με δυνατότητα φόρτωσης ή προσπέλασης και μπορεί να εγκατασταθεί μόνο σε συνδυασμό με σχάρα με δυνατότητα φόρτωσης. Ποτέ μην τοποθετείτε το κάλυμμα φρεατίου χωρίς σχάρα.

ΠΡΟΣΟΧΗ! ΚΙΝΔΥΝΟΣ ΤΡΑΥΜΑΤΙΣΜΟΥ!
Υπάρχει κίνδυνος τραυματισμού λόγω ακατάλληλης συναρμολόγησης και κατά την χρήση εργαλείων. Εάν είναι απαραίτητο, χρησιμοποιήστε γάντια εργασίας. Η συναρμολόγηση και η λειτουργία επιτρέπεται να πραγματοποιούνται μόνο από άτομα που έχουν εξοικειωθεί με τις οδηγίες και τα οποία, με βάση τις σωματικές και πνευματικές τους ικανότητες, έχουν τη δυνατότητα να συναρμολογήσουν ανεξάρτητα και με ασφάλεια το προϊόν. Ημιτελή σετ ή κατεστραμμένα εξαρτήματα δεν πρέπει ποτέ να χρησιμοποιούνται για συναρμολόγηση. Ως αποτέλεσμα, η λειτουργία και η ασφάλεια ενδέχεται να επηρεαστούν. Κρατήστε το προϊόν και όλα τα εύφλεκτα μέρη μακριά από πηγές θερμότητας και φωτιάς.

5. Τοποθέτηση
Παρακαλούμε ακολουθήστε πιστά τις οδηγίες τοποθέτησης (εικόνες 1 – 7). Τηρείτε τις οδηγίες ασφαλείας!
Ως μέτρο ασφαλείας συνίσταται η χρήση γαντιών εργασίας. Το πλάτος B και το βάθος T είναι οι εξωτερικές διαστάσεις του πλέγματος.

6. Καθαρισμός και φροντίδα
- Σε καμία περίπτωση μην χρησιμοποιείτε καυστικά ή διαβρωτικά μέσα καθαρισμού.
- Καθαρίστε το ύφασμα και το πλαίσιο με ένα ελαφρώς υγρό πανί που δεν αφήνει χνούδι.
- Καθαρίζετε καλά το κάλυμμα φρεατίου σε τακτά χρονικά διαστήματα.
- Χρησιμοποιείτε για αυτόν τον σκοπό ένα ήπιο καθαριστικό.

7. Απόρριψη
Η συσκευασία αποτελείται από υλικά φιλικά προς το περιβάλλον. Απορρίψτε τα στους κατάλληλους κάδους ανακύκλωσης. Μπορείτε να ενημερωθείτε για τους τρόπους απόρριψης του απορριπτόμενου προϊόντος από τον δήμο σας.

8. Βίντεο συναρμολόγησης
Στην παρακάτω διεύθυνση θα βρείτε ένα βίντεο συναρμολόγησης:
www.smartmaxx.info

9. Κατασκευαστής / Τμήμα εξυπηρέτησης πελατών
3ετής εγγύηση
Σε περίπτωση ανάγκης συντήρησης ή χρήσης της εγγύησης επικοινωνήστε με:

Smartmaxx GmbH
Schulzstrasse 2c, 85579 Neubiberg, GERMANY
Γραμμή εξυπηρέτησης πελατών: +49 89 678 45 06-0
email: office@smartmaxx.info

Για όλα τα ερωτήματα, παρακαλείστε να έχετε έτοιμη την απόδειξη αγοράς και τον κωδικό προϊόντος
IAN 415877_2210 ως αποδεικτικό στοιχείο αγοράς.

10. Συχνές Ερωτήσεις
Τι πρέπει να κάνω, εάν κάποιο εξάρτημα λείπει ή είναι ελαττωματικό;
Σε περίπτωση που διαπιστώσετε ότι λείπει ή είναι ελαττωματικό κάποιο εξάρτημα που περιλαμβάνεται στο περιεχόμενο παράδοσης, ενημερώστε μας στέλνοντας τον αριθμό του προϊόντος σας και την απόδειξη αγοράς με ηλεκτρονική επιστολή στη διεύθυνση office@smartmaxx.info ή χρησιμοποιήστε τη φόρμα επικοινωνίας. Εάν ισχύει η περίοδος της εγγύησης, θα λάβετε άμεσα και δίχως επιβάρυνση το ανταλλακτικό.

Τι πρέπει να λαμβάνεται υπόψη κατά την τοποθέτηση των ακροδεκτών;
Χρησιμοποιήστε ένα εργαλείο για να διαμορφώσετε εκ των προτέρων το ύφασμα πιέζοντάς το στη ράβδωση.

Είναι το ύφασμα χειμερινό;
Μπορείτε να αφήσετε το κάλυμμα του φρεατίου τοποθετημένο όλο το χρόνο. Λαμβάνετε υπόψη τις υποδείξεις καθαρισμού!

Υπόδειξη:
Με την επιφύλαξη σφαλμάτων, αλλαγών και τυπογραφικών λαθών.
Μπορείτε να κάνετε λήψη της τρέχουσας έκδοσης των οδηγιών χρήσης ως αρχείο PDF στη διεύθυνση
www.smartmaxx.info

HR POJAŠNJENJE SIMBOLA
Upozorenje
Napomena
Ne ostavljajte djecu bez nadzora

1. Uvod
Čestitamo!
Ovom kupnjom odlučili ste se za proizvod visoke kvalitete. Prije montaže i prvog puštanja u rad upoznajte proizvod. U tu svrhu pažljivo pročitajte sljedeće upute za montažu i sigurnosne napomene. Proizvod upotrebljavajte samo kako je opisano te za navedena područja primjene. Dobro čuvajte ove upute. Pri davanju proizvoda trećim osobama predajte im i svu dokumentaciju.

2. Namjenska upotreba
Ovaj artikl predviđen je za zaštitu od kukaca i lišća u privatnim stambenim prostorijama. Bilo koja druga upotreba osim gore opisane ili promjena proizvoda nije dopuštena i može uzrokovati ozljede i/ili oštećenja proizvoda. Za oštećenja nastala zbog nenamjenske upotrebe ili oštećenja nastala tijekom montaže proizvođač ne preuzima odgovornost. Proizvod nije predviđen za komercijalnu upotrebu.

U SLUČAJU PROBLEMA ILI PITANJA O PROIZVODU ILI MONTAŽI, UVIJEK SE NAJPRIJE OBRATITE NAŠEM SERVISNOM CENTRU. RADO ĆEMO VAM POMOĆI.

3. Tehnički podaci
Maks. veličina rešetke: 115 x 50 cm
Min. veličina rešetke: 67 x 36 cm

PRILIKOM RASPAKIRAVANJA PRIPAZITE DA NEHOTICE NE BACITE MATERIJAL ZA MONTAŽU. ODMAH NAKON RASPAKIRAVANJA PROVJERITE JE LI OPSEG ISPORUKE POTPUN TE JESU LI PROIZVOD I SVI DIJELOVI U BESPRIJEKORNOM STANJU. AKO OPSEG ISPORUKE NIJE POTPUN, NI U KOJEM SLUČAJU NEMOJTE MONTIRATI PROIZVOD.

4. Sigurnosne napomene
UPOZORENJE! OPASNOST PO ŽIVOT I OPASNOST OD NEZGODA KOD MALE DJECE I DJECE!
Nikada ne ostavljajte djecu samu ili bez nadzora s proizvodom i njegovom ambalažom. Postoji opasnost od gušenja, davljenja i ozljeda uzrokovanih sastavnim dijelovima i sadržajem ambalaže. Djeca nisu svjesna ovih opasnosti. Uvijek držite djecu podalje od proizvoda. Proizvod nije igračka.

UPOZORENJE! OPASNOST OD PADA I PROPADANJA! OPASNOST PO ŽIVOT I OPASNOST OD NESREĆA
Ovaj proizvod ne predstavlja opteretivu ili prohodnu prepreku i smije se montirati samo zajedno s opteretivom rešetkom. Nikada ne montirajte pokrov svjetlosnog okna bez rešetke.

OPREZ! OPASNOST OD OZLJEDA!
Postoji opasnost od ozljeda uslijed nepravilne montaže i upotrebe alata. Po potrebi upotrebljavajte radne rukavice. Proizvod smiju montirati i njime smiju rukovati samo osobe koje su se upoznale s uputama te na temelju svojih tjelesnih i mentalnih sposobnosti mogu samostalno izvršiti sigurnu montažu proizvoda. Nepotpuni kompleti odnosno oštećeni dijelovi ne smiju se ni u kojem slučaju upotrebljavati za montažu. To može ugroziti funkciju i sigurnost. Držite proizvod i sve zapaljive dijelove dalje od izvora topline i vatre.

5. Montaža
Strogo se pridržavajte uputa za montažu (slike 1 – 7).
Pritom se pridržavajte sigurnosnih napomena!
Kao sigurnosnu mjeru preporučujemo nošenje radnih rukavica. Širina B i dubina T vanjske su dimenzije rešetke.

6. Čišćenje i održavanje
- Ni u kojem slučaju ne upotrebljavajte nagrizajuća ili abrazivna sredstva za čišćenje.
- Mrežu i okvir čistite blago vlažnom krpom koja ne ostavlja dlačice.
- Pokrove svjetlosnih okana čistite u redovitim vremenskim razmacima.
- Po potrebi upotrijebite blago sredstvo za čišćenje.

7. Odlaganje
Ambalaža je izrađena od ekoloških materijala. Odložite je u lokalne reciklažne spremnike. O mogućnostima odlaganja iskorištenih proizvoda možete se raspitati u svojoj općini ili gradskoj upravi.

8. Videozapis za montažu
Videozapis za montažu možete pronaći na:
www.smartmaxx.info

9. Proizvođač/servis
3 godine jamstva
Kod servisa i u jamstvenom slučaju kontaktirajte:

Smartmaxx GmbH
Schulzstraße 2c, 85579 Neubiberg, GERMANY
Dežurna telefonska linija: +49 89 678 45 06-0
E-pošta: office@smartmaxx.info

Za sve upite pripremite račun i broj artikla
IAN 415877_2210 kao dokaz o kupnji.

10. Česta pitanja
Što učiniti ako u kompletu nedostaju neki dijelovi ili su neispravni?
Ako utvrdite da nedostaje ili je neispravan neki dio koji je naveden u opsegu isporuke, to javite e-poštom na adresu office@smartmaxx.info, s tim da navedete broj artikla svojeg proizvoda i priložite potvrdu o kupnji ili se koristite našim obrascem za kontakt. Unutar jamstvenog roka dobit ćete odmah besplatnu zamjenu.

Na što treba paziti kod postavljanja steznih letvica?
Pripremno oblikujte mrežu pomoću alata tako da je pritisnete u utor.

Je li mreža otporna na zimske uvjete?
Pokrov svjetlosnog okna može ostati montiran tijekom cijele godine. Pridržavajte se uputa za čišćenje.

Napomena:
Ne odgovaramo za zabune, izmjene i tiskarske greške.
Aktualnu verziju uputa možete preuzeti kao PDF na www.smartmaxx.info

RO Explicarea simbolurilor
Avertisment
Indicație
Nu lăsați copiii nesupravegheați

1. Introducere
Felicitări!
Odată cu achiziția dumneavoastră v-ați decis pentru un produs de înaltă calitate. Familiarizați-vă cu produsul înainte de montare și de prima punere în funcțiune. Pentru aceasta citiți cu atenție indicațiile de montare și indicațiile de siguranță următoare. Utilizați produsul numai în modul descris și în ariile de utilizare indicate. Păstrați bine indicațiile. În cazul în care predați produsul unui terț, predați și instrucțiunile de folosire.

2. Utilizare conform scopului
Acest articol este prevăzut pentru protecția împotriva dăunătorilor și a frunzelor în spațiul privat de locuire. Nu este permisă altă utilizare decât cea descrisă sau o modificare a produsului, deoarece acestea pot duce la accidentarea și/ sau la deteriorarea produsului. Producătorul nu își asumă nicio răspundere pentru daunele rezultate din utilizarea necorespunzătoare sau pentru daunele cauzate de montare. Produsul nu este creat pentru utilizarea comercială.

VĂ RUGĂM LUAȚI LEGĂTURA ÎN TOATE SITUAȚIILE IMEDIAT CU CENTRUL NOSTRU DE SERVICE ÎN CAZUL ÎN CARE AVEȚI PROBLEME SAU ÎNTREBĂRI CU PRIVIRE LA PRODUS SAU LA MONTAREA SA. VĂ AJUTĂM CU PLĂCERE.

3. Date tehnice
Dimensiunea max. a grătarului: 115 x 50 cm
Dimensiunea min. a grătarului: 67 x 36 cm

AVEȚI GRIJĂ CA LA DESPACHETARE SA NU ARUNCAȚI DIN GREȘEALA MATERIAL DE MONTARE. DUPĂ DESPACHETARE VERIFICAȚI NEAPĂRAT DACĂ CONȚINUTUL LIVRĂRII ESTE COMPLET, DAR ȘI STAREA PRODUSULUI ȘI A TUTUROR COMPONENTELOR SALE. NU MONTAȚI PRODUSUL ÎN CAZUL ÎN CARE CONȚINUTUL LIVRAT NU ESTE COMPLET.

4. Indicații de siguranță
AVERTISMENT! PERICOL DE MOARTE ȘI DE ACCIDENTARE PENTRU COPII ȘI BEBELUȘI!
Nu lăsați niciodată copiii singuri sau nesupravegheați în preajma produsului și a ambalajului acestuia. Există pericolul de asfixiere, ștrangulare și accidentare datorită componentelor ambalajului și ale conținutului. Copiii nu conștientizează acest pericol. Țineți copii întotdeauna departe de produs. Acest produs nu este o jucărie.

AVERTISMENT! PERICOL DE CĂDERE (PRĂBUȘIRE)! PERICOL DE MOARTE ȘI DE ACCIDENT
Acest produs nu reprezintă o barieră care poate fi expusă la sarcini și pe suprafața căreia se poate circula și trebuie instalat numai împreună cu un grătar care poate fi expus la sarcini. Nu instalați în nicio situație capacul de luminator fără un grătar.

PRECAUȚIE! PERICOL DE ACCIDENTARE!
Pericol de accidentare prin montarea și la utilizarea neconformă a sculelor. Dacă este necesar, utilizați mănuși de protecție. Este permisă efectuarea lucrărilor de montare și operare numai de către persoane care s-au familiarizat cu instrucțiunile și care, datorită capacităților lor fizice și mentale, sunt capabile să monteze pe cont propriu produsul în condiții de siguranță. Componente incomplete respectiv componente deteriorate, nu pot fi folosite sub nicio formă la montare. Funcționalitatea și siguranța pot fi influențate de aceste aspecte. Nu apropiați produsul și componente ale acestuia de surse de căldură și de foc.

5. Montare
Vă rugăm să urmați cu strictețe instrucțiunile de montare (imaginile 1 – 7). Respectați instrucțiunile de siguranță în acest sens!
Ca măsură de siguranță, vă rugăm să purtați mănuși de lucru. Lățimea B și adâncimea T reprezintă dimensiunile exterioare ale grătarului.

6. Curățare și Îngrijire
- Nu folosiți în nici un caz substanțe de curățare iritante sau corozive.
- Curățați țesătura și rama cu o lavetă curată, ușor umedă, care nu lasă scame.
- Curățați temeinic capacul iluminatorului la intervale periodice.
- Utilizați o substanță de curățare neagresivă.

7. Dezafectare
Ambalajul este produs din materiale ecologice. Dezafectați acesta în containerele de reciclare din zonă. Informații cu privire la posibilitățile de dezafectare ale produsului folosit se pot găsi la administrația locală.

8. Video de montare
Un video de montare este disponibil la adresa:
www.smartmaxx.info

9. Producător / Service
Garanție 3 ani
Pentru cereri de service și garanție, contactați:

Smartmaxx GmbH
Schulzstraße 2c, 85579 Neubiberg, GERMANIA
Hotline: +49 89 678 45 06-0
E-mail: office@smartmaxx.info

Pentru orice întrebare, vă rugăm păstrați bonul fiscal și numărul articolului **IAN 415877_2210** ca dovadă a achiziției.

10. FAQ
Care este procedura aplicabilă dacă lipsesc piese din set / sunt defecte?
În cazul în care constatați că o piesă menționată în pachetul de livrare lipsește sau este defectă, vă rugăm să ne informați prin comunicarea numărului de articol al produsului dumneavoastră și a dovezii de cumpărare prin e-mail la adresa office@smartmaxx.info sau să utilizați formularul nostru de contact. Pe parcursul termenului de garanție veți primi fără întârziere gratuit un produs de înlocuire.

Care sunt aspectele care trebuie avute în vedere la fixarea șipcilor de prindere?
Preformați țesătura presând-o în canelură cu ajutorul unei scule.

Materialul este rezistent în condiții de iarnă?
Puteți lăsa capacul luminatorului montat pe tot parcursul anului. Respectați instrucțiunile de curățare.

Indicație:
Rezervat dreptul de apariție a erorilor, modificărilor și greșelilor de tipar.
Versiunea actuală a instrucțiunilor în format PDF poate fi descărcată de la adresa
www.smartmaxx.info