LIVARNO

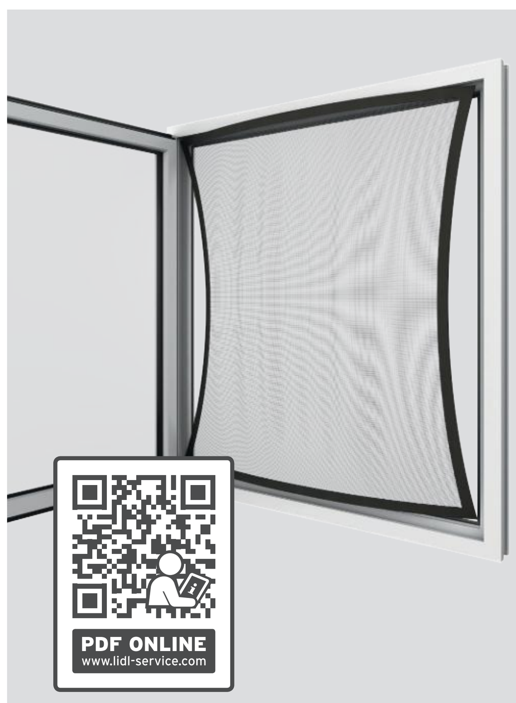

POP-UP INSECT SCREEN FOR WINDOWS

INSEKTENSCHUTZ FENSTER POP-UP

MOUSTIQUAIRE POUR FENÊTRE POP-UP

(GB) (IE) (NI) (MT) (CY)
INSEKTENSCHUTZ FENSTER POP-UP
Installation and safety instructions

(DE) (AT) (BE)
INSEKTENSCHUTZ FENSTER POP-UP
Montage- und Sicherheitshinweise

(FR) (BE)
MOUSTIQUAIRE POUR FENÊTRE POP-UP
Instructions de montage et consignes de sécurité

(NL) (BE)
INSECTENWERING RAAM POP-UP
Montage- en veiligheidsinstructies

(ES)
MOSQUITERA PARA VENTANAS POP-UP
Montaje e indicaciones de seguridad

(IT)
ZANZARIERA POP-UP PER FINESTRA
Informazioni di montaggio e sicurezza

(CZ)
OCHRANA PROTI HMYZU DO OKNA POP-UP
Montážní a bezpečnostní pokyny

(SK)
SIEŤKA PROTI HMYZU NA OKNO POP-UP
Montážne a bezpečnostné pokyny

(HU)
POP-UP ROVARVÉDŐ ABLAK
Szerelési és biztonsági útmutató

(PL)
MOSKITIERA RAMOWA OKIENNA POP-UP
Wskazówki dotyczące montażu i bezpieczeństwa

(DK)
INSEKTBESKYTTELSE TIL VINDUER, POP-OP
Monterings- og sikkerhedsanvisninger

(LT)
„POP-UP" TIPO APSAUGINIS TINKLELIS NUO VABZDŽIŲ LANGUI
Montavimo ir saugos nurodymai

(LV)
PRETINSEKTU LOGS POP-UP
Montāžas un drošības norādījumi

(SI)
OKNO ZA ZAŠČITO PRED INSEKTI POP-UP
Navodila za montažo in varnostni napotki

(HR)
POP-UP KOMARNIK ZA PROZORE
Napomene o montaži i sigurnosti

(RS)
PROZOR S MREŽICOM ZA ZAŠTITU OD INSEKATA POP-UP
Uputstvo za montažu i bezbednosne napomene

(BG)
ПРОЗОРЕЦ ПРОТИВ НАСЕКОМИ POP-UP
Указания за монтаж и безопасност

(GR) (CY)
ΣΙΤΕΣ ΠΡΟΣΤΑΣΙΑΣ ΑΠΟ ΕΝΤΟΜΑ POP-UP
Οδηγίες τοποθέτησης και ασφάλειας

IAN 536673_2507

GB DE FR BE NL ES IT CZ SK HU PL DK LT LV SL HR RS BG GR CY

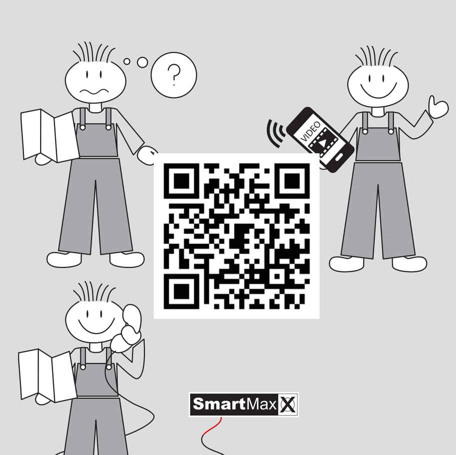

Smartmaxx GmbH
Schulzstraße 2c, 85579 Neubiberg, GERMANY

Stand der Informationen · Version des informations · Informatiestand · Information status · Stav informací · Stan informacji · Stav informácií · Fecha de la última actualización · Informacijos būsena · Informācijas statuss · Oplysningernes stand · Stato delle informazioni · Felülvizsgálat dátuma · Stanje informacij · Status informacija · Status informacije · Starea informatiei · състояние на информацията · κατάσταση των πληροφοριών · Informationens status · Tiedon tila: 09/2025

Ident.-Nr.: 536673 092025-GB/DE/FR/NL/ES/IT/CZ/SK/HU/PL/DK/LT/LV/SI/HR/RS/BG/GR

QA961-00

GB IE NI MT CY For spare parts orders
DE AT BE Für Ersatzteilbestellungen
FR BE Pour les commandes de pièces de rechange
NL BE Voor bestellingen van onderdelen
ES Para pedidos de piezas de recambio
IT Per ordini di parti di ricambio
CZ Pro objednávky náhradních dílů
SK Pre objednávky náhradných dielov
HU Pótalkatrész rendelés esetén
PL W przypadku zamówień na części zamienne
DK For bestillinger af reservedele
LT Atsarginių dalių užsakymai
LV Rezerves daļu pasūtījumiem
SI Za naročila rezervnih delov
HR Za narudžbe rezervnih dijelova
RS Za porudžbine rezervnih delova
BG За поръчки на резервни части
GR CY Για παραγγελίες ανταλλακτικών

https://www.smartmaxx.info/c/ersatzteile

GB Contents DE Inhalt FR Conten
NL Inhoud ES Contenido IT Contenuto
CZ Obsah SK Obsah HU Tartalom
PL Treść DK Indhold LT Turinys LV Saturs
SI Vsebina HR Sadržaj RS Sadržaj
BG Съдържание GR Περιεχόμενα

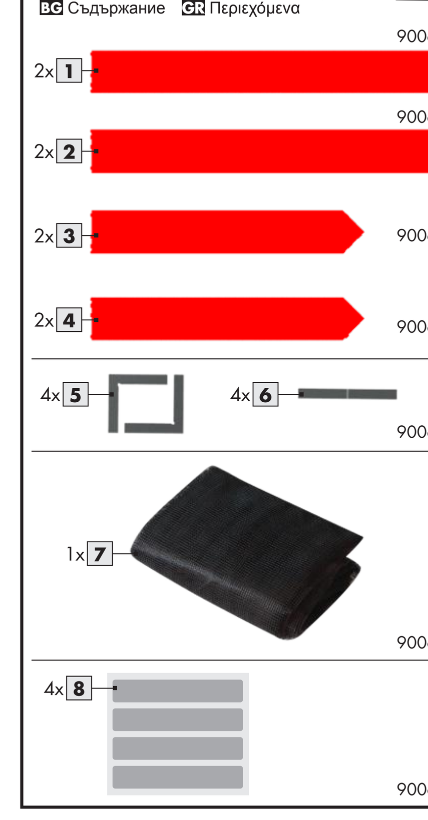

GB Required tools DE Benötigtes Werkzeug
FR Outils nécessaires NL Benodigd gereedschap
ES Herramienta necesaria IT Utensili necessari
CZ Potřebné nástroje SK Potrebné náradie
HU Szükséges szerszámok PL Potrzebne narzędzia
DK Værktøj, du skal bruge LT Reikalingi įrankiai
LV Nepieciešamie darbarīki SI Potrebno orodje
HR Potreban alat RS Potreban alat BG Необходими инструменти GR Απαιτούμενα εργαλεία

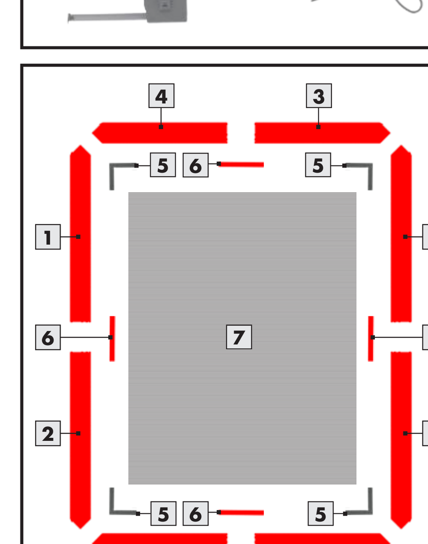

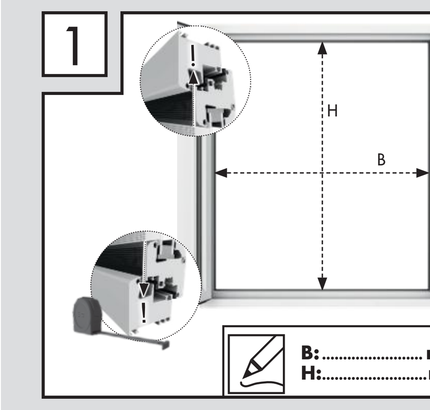

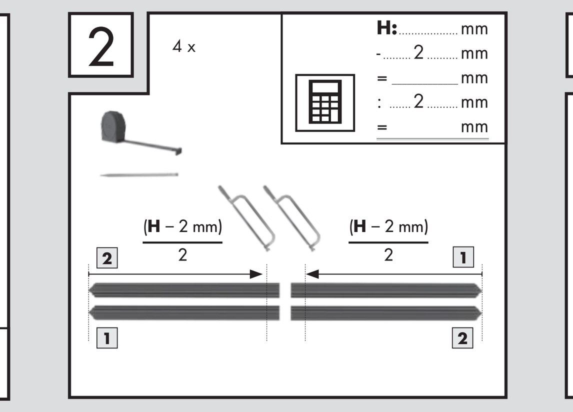

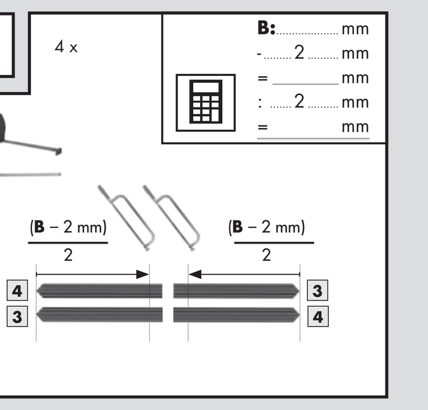

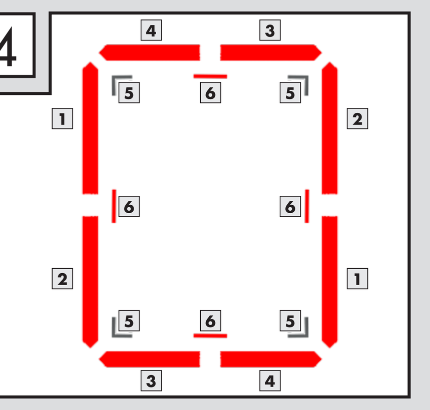

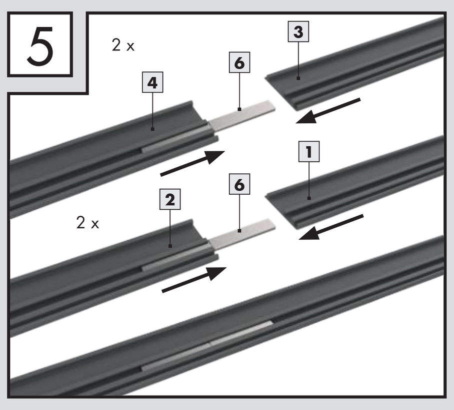

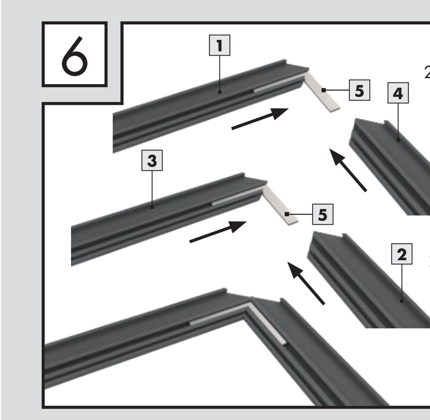

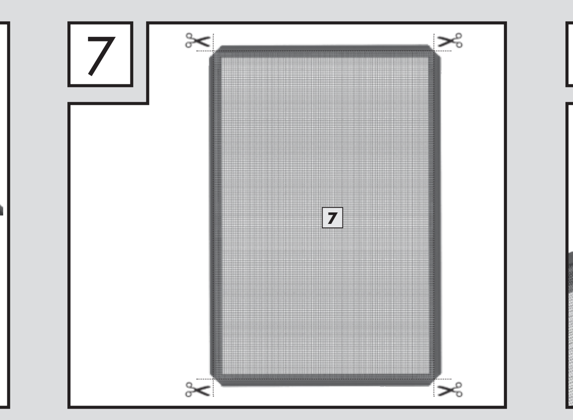

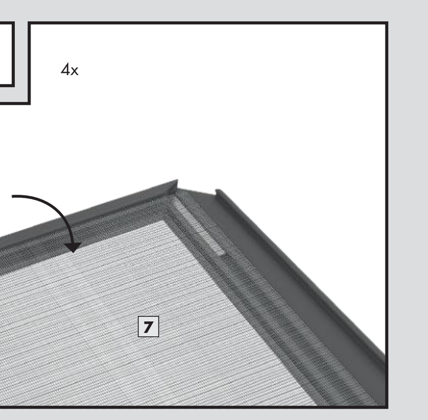

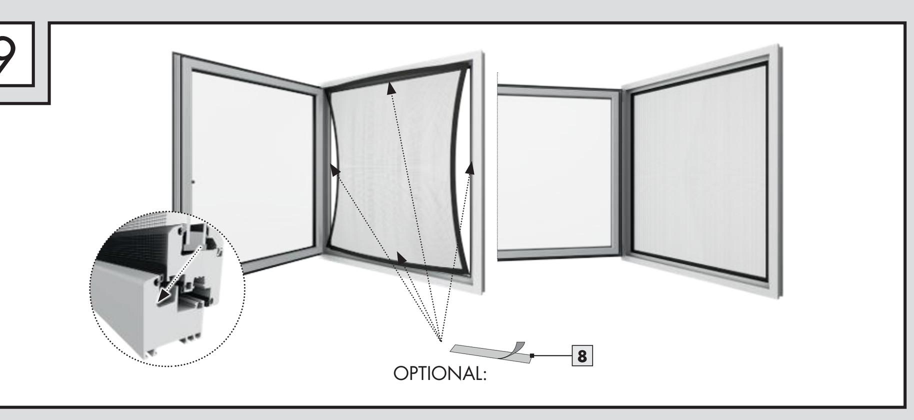

GB 1. Introduction

Congratulations!

You have purchased a high-quality product. Be sure to familiarise yourself with the product before using it for the first time. Please read the following installation and safety instructions carefully. Use the product only as described and for the specified areas of application. Keep these instructions in a safe place. Please also hand over all documents to third parties when passing on the product.

2. Intended use

This article is intended to provide protection against flying insects in private homes. Any use other than that described above or modifications to the product are not permitted and may result in injury and/or damage to the product. The manufacturer assumes no liability for damage resulting from improper use or for damage caused during assembly. This product is not intended for commercial use. Use in freezing temperatures may damage the product.

PLEASE ALWAYS CONTACT OUR SERVICE CENTRE FIRST IN THE EVENT OF PROBLEMS OR IF YOU HAVE ANY QUESTIONS ABOUT THE PRODUCT OR ASSEMBLY. WE WILL GLADLY HELP YOU OUT.

3. Technical data

Max. kit dimensions: 100 x 120 cm
Max. inner dimensions of window frame: 100 x 120 cm
Installation depth: 4,15 mm
For offset windows.

WHEN UNPACKING THE PRODUCT, MAKE SURE THAT YOU DO NOT ACCIDENTALLY THROW AWAY ANY MOUNTING MATERIAL. IMMEDIATELY AFTER UNPACKING, CHECK THE PACKAGE TO ENSURE THAT IT IS COMPLETE, AND THAT THE PRODUCT AND ALL PARTS ARE IN PERFECT CONDITION. DO NOT INSTALL THE PRODUCT IF THE SCOPE OF DELIVERY IS INCOMPLETE.

4. Safety instructions

Warning
Do not lean against the product
Do not leave children unattended
N.B.

WARNING! LIFE-THREATENING DANGER AND RISK OF INJURY FOR CHILDREN AND TODDLERS!
The packaging components pose a risk of suffocation, strangulation and injury. Children are not aware of these dangers. The product is not a toy.

WARNING! RISK OF FALLING! LIFE-THREATENING DANGER AND RISK OF INJURY!
Do not lean against the product. This product is not a reliable exit barrier and must not be used as a replacement for a closed window or door. Only attach the product to windows and doors which can be accessed safely. Do not lean out of the window / door or against the product and do not push against the insect screen from inside when attaching, removing or cleaning the product.

CAUTION! RISK OF INJURY!
Incorrect assembly and the use of unsuitable tools can present a risk of injury. Use work gloves if necessary. The product may only be assembled and operated by individuals who have familiarised themselves with the instructions and are able to install the product independently. Incomplete assembly kits or damaged parts may not, under any circumstances, be used for assembly. This could impair the use and safety of the product. Keep the product and all flammable parts away from sources of heat and fire.

Keep the packaging in a safe place as it contains important information.

5. Assembly

Please pay close attention to the installation instructions (images 1 – 9). Observe the safety instructions.

6. Cleaning and care

- Never use corrosive or abrasive cleaning agents.
- Clean the fabric and frame with a slightly damp lint-free cloth.
- Thoroughly clean the retractable insect screen regularly.
- If necessary, use a mild detergent.

7. Disposal

The packaging is made from environmentally-friendly materials. It can be disposed of in local recycling containers. You can find out how to dispose of the discarded product by contacting your municipality or town council.

8. Assembly video

You can find an animated installation video at: www.smartmaxx.info

9. Manufacturer/Service

3-year warranty.
For service and warranty claims, please contact:

Smartmaxx GmbH
Schulzstraße 2c, 85579 Neubiberg, GERMANY
Hotline: +49 89 24 42 94 79
Email: support.gb@smartmaxx.info

For all inquiries, please be ready to provide the receipt and item number **IAN 536673_2507** as proof of purchase.

10. FAQ

What can I do if any parts are missing from the kit or are faulty?
If you find that a part listed in the scope of delivery is missing or defective, please inform us by sending the item number of your product and the purchase receipt by email to office@smartmaxx.info, or use our contact form. Within the warranty period, you will receive a replacement free of charge.

N.B.:
Subject to errors, amendments and print errors.
Download the current version of the instructions as a PDF file from www.smartmaxx.info

DE 1. Einleitung

Herzlichen Glückwunsch!

Mit Ihrem Kauf haben Sie sich für ein hochwertiges Produkt entschieden. Machen Sie sich vor der Montage und der ersten Inbetriebnahme mit dem Produkt vertraut. Lesen Sie hierzu aufmerksam die nachfolgende Montageanleitung und die Sicherheitshinweise. Benutzen Sie das Produkt nur wie beschrieben und für die angegebenen Einsatzbereiche. Bewahren Sie diese Anleitung gut auf. Händigen Sie alle Unterlagen bei Weitergabe des Produkts an Dritte ebenfalls mit aus.

2. Bestimmungsgemäßer Gebrauch

Dieser Artikel ist als Schutz gegen Fluginsekten im privaten Wohnbereich vorgesehen. Eine andere Verwendung als zuvor beschrieben oder eine Veränderung des Produkts ist nicht zulässig und kann zu Verletzungen und / oder Beschädigungen des Produkts führen. Für aus bestimmungswidriger Verwendung entstandene Schäden oder Schäden die durch die Montage entstehen übernimmt der Hersteller keine Haftung. Das Produkt ist nicht für den gewerblichen Einsatz bestimmt. Die Bedienung bei Frost kann das Produkt beschädigen.

BITTE SETZEN SIE SICH BEI PROBLEMEN ODER RÜCKFRAGEN ZUM PRODUKT ODER ZUR MONTAGE IMMER ZUNÄCHST MIT UNSERER SERVICESTELLE IN VERBINDUNG. WIR HELFEN IHNEN GERNE WEITER.

3. Technische Daten

Max. Bausatzmaß: 100 x 120 cm
Max. Innenmaß des Fensterrahmens: 100 x 120 cm
Einbautiefe: 4,15 mm
Für flächenversetzte Fenster.

ACHTEN SIE BEIM AUSPACKEN DARAUF, DASS SIE NICHT VERSEHENTLICH MONTAGEMATERIAL WEGWERFEN. KONTROLLIEREN SIE UNMITTELBAR NACH DEM AUSPACKEN DEN LIEFERUMFANG AUF VOLLSTÄNDIGKEIT SOWIE DEN EINWANDFREIEN ZUSTAND DES PRODUKTS UND ALLER TEILE. MONTIEREN SIE DAS PRODUKT KEINESFALLS, WENN DER LIEFERUMFANG NICHT VOLLSTÄNDIG IST.

4. Sicherheitshinweise

Warnung
Anlehnen verboten
Kinder nicht unbeaufsichtigt lassen
Hinweis

WARNUNG! LEBENS- UND UNFALLGEFAHR FÜR KLEINKINDER UND KINDER!
Erstickungs-, Strangulations- und Verletzungsgefahr durch Verpackungsbestandteile und Inhalt. Kinder sind sich dieser Gefahren nicht bewusst. Das Produkt ist kein Spielzeug.

WARNUNG! (AB-)STURZGEFAHR! LEBENS- UND UNFALLGEFAHR!
Lehnen Sie sich nicht gegen das Produkt. Dieses Produkt stellt keine belastbare Austrittsbarriere dar und darf nicht als Ersatz für ein geschlossenes Fenster bzw. eine geschlossene Tür verwendet werden. Bringen Sie das Produkt nur an gefahrlos zugänglichen Fenstern und Türen an. Lehnen Sie sich beim Anbringen, Demontieren oder Reinigen des Produkts nicht aus dem Fenster / der Tür oder gegen das Produkt und drücken Sie nicht von Innen gegen das Insektenschutzgitter.

VORSICHT! VERLETZUNGSGEFAHR!
Es besteht Verletzungsgefahr durch unsachgemäße Montage und bei der Verwendung von Werkzeug. Verwenden Sie gegebenenfalls Arbeitshandschuhe. Die Montage und Bedienung dürfen nur von Personen durchgeführt werden, die sich mit der Anleitung vertraut gemacht haben und es selbstständig montieren können. Unvollständige Bausätze bzw. beschädigte Teile dürfen keinesfalls zur Montage verwendet werden. Funktion und Sicherheit können dadurch beeinträchtigt werden. Halten Sie das Produkt und sämtliche brennbaren Teile von Hitzequellen und Feuer fern.

Verpackung aufbewahren, enthält wichtige Informationen.

5. Montage

Bitte folgen Sie strikt der Montageanleitung (Bild 1 – 9). Beachten Sie dabei die Sicherheitshinweise.

6. Reinigung und Pflege

- Verwenden Sie keinesfalls ätzende oder scheuernde Reinigungsmittel.
- Reinigen Sie Gewebe und Rahmen mit einem fusselfreien, leicht angefeuchteten Tuch.
- Reinigen Sie das Insektenschutzfenster in regelmäßigen Abständen gründlich.
- Verwenden Sie ggf. ein mildes Reinigungsmittel.

7. Entsorgung

Die Verpackung besteht aus umweltfreundlichen Materialien. Entsorgen Sie diese in den örtlichen Recyclingbehältern. Möglichkeiten zur Entsorgung des ausgedienten Produkts erfahren Sie bei Ihrer Gemeinde oder Stadtverwaltung.

8. Montagevideo

Ein Montagevideo finden Sie unter:
www.smartmaxx.info

9. Hersteller/Service

3 Jahre Garantie.
Bei Service und Garantiefall kontaktieren Sie:

Smartmaxx GmbH
Schulzstraße 2c, 85579 Neubiberg, GERMANY
Hotline: +49 89 678 45 06 22
E-Mail:
DE: support.de@smartmaxx.info
AT: support.at@smartmaxx.info
BE: support.be@smartmaxx.info

Bitte halten Sie für alle Anfragen den Kassenbon und die Artikelnummer **IAN 536673_2507** als Nachweis für den Kauf bereit.

10. FAQ

Was tun, wenn Teile im Bausatz fehlen / defekt sind?
Stellen Sie fest, dass ein im Lieferumfang aufgeführtes Teil fehlt oder defekt ist, teilen Sie uns dieses unter Übermittlung der Artikelnummer Ihres Produkts und des Kaufbeleges via E-Mail an office@smartmaxx.info mit oder nutzen Sie unser Kontaktformular. Sie erhalten innerhalb der Gewährleistungszeit umgehend kostenlos Ersatz.

Hinweis:
Irrtümer, Änderungen und Druckfehler vorbehalten.
Aktuelle Version der Anleitung als PDF Download unter www.smartmaxx.info

FR 1. Introduction

Félicitations !

Vous venez d'acquérir un produit de haute qualité. Familiarisez-vous avec le produit avant le montage et la première mise en service. Veuillez lire attentivement les instructions de montage ci-dessous et les consignes de sécurité. Utilisez le produit uniquement de la manière décrite et dans les domaines d'utilisation indiqués. Conservez ce manuel. En cas de transmission du produit à des tiers, remettez-leur l'ensemble des documents.

2. Utilisation conforme

Le présent article a vocation à protéger contre les insectes volants dans les espaces d'habitat privés. Toute autre utilisation que celle décrite ou toute modification du produit est interdite car elle peut entraîner des blessures et / ou des dommages au produit. Le fabricant ne pourra en aucun cas être tenu responsable des dommages causés dans le cadre d'une utilisation non conforme ou lors de la procédure de montage. Le produit n'est pas destiné à un usage commercial. Toute utilisation de ce produit dans des conditions de gel risque de l'endommager.

EN CAS DE PROBLÈME OU DE QUESTION CONCERNANT LE PRODUIT OU LE MONTAGE, VEUILLEZ TOUJOURS CONTACTER NOTRE CENTRE DE SERVICE EN PREMIER LIEU. NOUS RESTONS À VOTRE DISPOSITION POUR VOUS AIDER.

3. Caractéristiques techniques

Dimensions max. du kit de montage : 100 x 120 cm
Dimensions intérieures max. du cadre de fenêtre : 100 x 120 cm
Profondeur d'encastrement : 4,15 mm
Pour fenêtres à surface décalée.

EN DÉBALLANT LE PRODUIT, VEILLEZ À NE PAS JETER PAR MÉGARDE DES ÉLÉMENTS DU MATÉRIEL DE MONTAGE. AU DÉBALLAGE, CONTRÔLEZ L'EXHAUSTIVITÉ ET L'ÉTAT IRRÉPROCHABLE DU PRODUIT ET DE TOUS LES COMPOSANTS CONTENUS DANS LA LIVRAISON. N'ASSEMBLEZ PAS LE PRODUIT SI LA LIVRAISON N'EST PAS COMPLÈTE.

4. Consignes de sécurité

Avertissement
Ne vous appuyez pas sur le produit
Ne laissez pas les enfants utiliser le produit sans surveillance
Remarque

AVERTISSEMENT ! DANGER DE MORT ET D'ACCIDENT POUR LES NOURRISSONS ET LES ENFANTS !
Certains éléments d'emballage et son contenu présentent des risques d'étouffement, de strangulation ou de blessure. Les enfants n'ont pas conscience de ces dangers. Ce produit n'est pas un jouet.

AVERTISSEMENT ! RISQUE DE CHUTE ! DANGER DE MORT ET D'ACCIDENT !
Ne vous appuyez pas sur le produit. Ce produit ne constitue pas une barrière résistante et ne doit pas être utilisé pour remplacer une fenêtre ou une porte fermée. Ne fixez le produit que sur des portes et des fenêtres accessibles sans danger depuis l'extérieur. Lors de la pose, du démontage ou du nettoyage du produit, ne vous penchez pas par la fenêtre/la porte ou contre le produit et n'appuyez pas de l'intérieur contre la moustiquaire.

ATTENTION ! RISQUE DE BLESSURES !
Le montage et l'utilisation d'outils non conformes présentent un risque de blessure. Le cas échéant, utilisez des gants de travail. Le montage et l'utilisation ne doivent être effectués que par des personnes qui ont pris connaissance des instructions et qui sont en mesure de monter le produit seules. Des jeux de montage incomplets ou des pièces endommagées ne doivent en aucun cas être utilisés pour le montage. Leur utilisation risquerait d'entraver le bon fonctionnement du produit et de présenter des risques de sécurité. Gardez le produit et toute pièce inflammable à distance des sources de chaleur et des flammes.

Veuillez conserver l'emballage, il contient des informations importantes.

5. Montage

Veuillez suivre strictement les instructions de montage (Illustrations 1 à 9). Respectez les consignes de sécurité.

6. Nettoyage et entretien

- N'utilisez pas de produits d'entretien agressifs ou abrasifs.
- Nettoyez la toile et le cadre à l'aide d'un chiffon non pelucheux, légèrement humide.
- Nettoyez soigneusement le store moustiquaire à des intervalles réguliers.
- Utilisez, si besoin, un produit d'entretien doux.

7. Élimination

L'emballage est composé de matériaux respectueux de l'environnement. Éliminez-le dans les conteneurs de recyclage à votre disposition. Vous obtiendrez plus d'informations sur les possibilités d'éliminer le produit usagé auprès de votre commune ou de votre municipalité.

8. Vidéo de montage

Une vidéo de montage est disponible à l'adresse suivante :
www.smartmaxx.info

9. Fabricant / assistance

3 ans de garantie.
En cas de demande SAV ou pour faire valoir la garantie, veuillez contacter :

Smartmaxx GmbH
Schulzstraße 2c, 85579 Neubiberg, ALLEMAGNE
Hotline: +49 89 24 42 94 79
E-Mail: FR: support.fr@smartmaxx.info

Pour toute question, veuillez préparer le ticket de caisse et la référence de l'article **IAN 536673_2507**faisant office de preuve d'achat.

Valable pour la France :

Article L217-16 du Code de la consommation

Lorsque l'acheteur demande au vendeur, pendant le cours de la garantie commerciale qui lui a été consentie lors de l'acquisition ou de la réparation d'un bien meuble, une remise en état couverte par la garantie, toute période d'immobilisation d'au moins sept jours vient s'ajouter à la durée de la garantie qui restait à courir. Cette période court à compter de la demande d'intervention de l'acheteur ou de la mise à disposition pour réparation du bien en cause, si cette mise à disposition est postérieure à la demande d'intervention.

Indépendamment de la garantie commerciale souscrite, le vendeur reste tenu des défauts de conformité du bien et des vices rédhibitoires dans les conditions prévues aux articles L217-4 à L217-13 du Code de la consommation et aux articles 1641 à 1648 et 2232 du Code Civil.

Article L217-4 du Code de la consommation

Le vendeur livre un bien conforme au contrat et répond des défauts de conformité existant lors de la délivrance.

Il répond également des défauts de conformité résultant de l'emballage, des instructions de montage ou de l'installation lorsque celle-ci a été mise à sa charge par le contrat ou a été réalisée sous sa responsabilité.

Article L217-5 du Code de la consommation

Le bien est conforme au contrat :

1° S'il est propre à l'usage habituellement attendu d'un bien semblable et, le cas échéant :

- s 'il correspond à la description donnée par le vendeur et posséder les qualités que celui-ci a présentées à l'acheteur sous forme d'échantillon ou de modèle ;

- s 'il présente les qualités qu'un acheteur peut légitimement attendre eu égard aux déclarations publiques faites par le vendeur, par le producteur ou par son représentant, notamment dans la publicité ou l'étiquetage ;

2°Ou s'il présente les caractéristiques définies d'un commun accord par les parties ou être propre à tout usage spécial recherché par l'acheteur, porté à la connaissance du vendeur et que ce dernier a accepté.

Article L217-12 du Code de la consommation

L'action résultant du défaut de conformité se prescrit par deux ans à compter de la délivrance du bien.

Article 1641 du Code civil

Le vendeur est tenu de la garantie à raison des défauts cachés de la chose vendue qui la rendent impropre à l'usage auquel on la destine, ou qui diminuent tellement cet usage que l'acheteur ne l'aurait pas acquise, ou n'en aurait donné qu'un moindre prix, s'il les avait connus.

Article 1648 1er alinéa du Code civil

L'action résultant des vices rédhibitoires doit être intentée par l'acquéreur dans un délai de deux ans à compter de la découverte du vice.

10. FAQ

Que faire lorsque des pièces du kit sont manquantes / défectueuses ?
Si vous constatez l'absence ou la défaillance d'une pièce indiquée dans le contenu de la livraison, veuillez nous en informer par e-mail à l'adresse office@smartmaxx.info en indiquant la référence de l'article de votre produit et en joignant la preuve d'achat, ou veuillez utiliser notre formulaire de contact. Si votre produit est toujours sous garantie, votre article sera immédiatement remplacé gratuitement.

Quelle est la meilleure manière de raccourcir un profRemarque :
Sous réserve d'erreurs, de modifications et de fautes d'impression.
Version en vigueur des instructions disponible en téléchargement au format PDF à l'adresse www.smartmaxx.info

NL 1. Inleiding

Hartelijk gefeliciteerd!

Met uw aanschaf hebt u gekozen voor een hoogwaardig product. Zorg voor de montage en de eerste inbedrijfstelling dat u het product goed kent. Lees hiertoe aandachtig de onderstaande montagehandleiding en de veiligheidsinstructies. Gebruik het product alleen zoals omschreven en voor de vermelde toepassingen. Bewaar deze handleiding zorgvuldig. Overhandig ook alle documentatie wanneer u het product aan derden geeft.

2. Beoogd gebruik

Dit artikel is bedoeld als bescherming tegen vliegende insecten in particuliere woonruimten. Een ander gebruik dan hierboven beschreven of een wijziging van het product, is niet toegestaan en kan leiden tot letsels en/of beschadiging van het product. Voor schade die het gevolg is van een ongeoorloofd gebruik of van een foutieve montage aanvaardt de fabrikant geen aansprakelijkheid. Het product is niet bestemd voor commerciële toepassingen. De bediening bij vorst kan het product beschadigen.

NEEM BIJ PROBLEMEN OF VRAGEN OVER HET PRODUCT OF DE MONTAGE ZO SNEL MOGELIJK CONTACT OP MET ONZE KLANTENSERVICE. WE ZIJN U GRAAG VAN DIENST.

3. Technische gegevens

Max. afm. montageset: 100 x 120 cm
Max. binnenmaat van het raamkozijn: 100 x 120 cm
Installatiediepte: 4,15 mm
Voor ramen met verspringende oppervlakken.

ZORG ERVOOR DAT U BIJ HET UITPAKKEN GEEN MONTAGEMATERIAAL WEGGOOIT. CONTROLEER ONMIDDELLIJK NA HET UITPAKKEN OF ALLE ONDERDELEN ZIJN MEEGELEVERD EN OF HET PRODUCT EN DE COMPONENTEN IN ONBERISPELIJKE TOESTAND VERKEREN. MONTEER HET PRODUCT NOOIT WANNEER NIET ALLE ONDERDELEN ZIJN MEEGELEVERD.

4. Veiligheidsinstructies

Waarschuwing
Leunen verboden
Kinderen niet zonder toezicht laten
Aanwijzing

WAARSCHUWING! GEVAARLIJK VOOR BABY'S EN KINDEREN!
Gevaar voor verstikking, wurging en letsel door onderdelen en verpakking. Kinderen zijn zich niet van deze gevaren bewust. Het product is geen speelgoed.

WAARSCHUWING! VALGEVAAR! RISICO OP ERNSTIGE ONGEVALLEN EN LEVENSGEVAAR!
Leun niet tegen het product. Dit product is geen belastbare barrière en mag niet gebruikt worden als vervanging voor een gesloten raam of deur. Breng het product enkel aan bij ramen en deuren die zonder gevaar toegankelijk zijn. Wanneer u het product aanbrengt, demonteert of reinigt, leun dan niet uit het raam/deur of tegen het product, en druk niet van binnenuit tegen de insectenwering.

VOORZICHTIG! LETSELGEVAAR!
Er bestaat letselgevaar in geval van een verkeerde montage of gebruik van gereedschap. Draag zo nodig veiligheidshandschoenen. De montage en bediening mogen enkel worden uitgevoerd door personen die zich vertrouwd hebben gemaakt met de handleiding en het product zelfstandig kunnen monteren. Onvolledige bouwpakketten of beschadigde onderdelen mogen in geen geval worden gebruikt voor de montage. De werking en veiligheid kunnen daardoor in gevaar komen. Houd het product en alle brandbare delen weg van vuur en warmtebronnen.

Verpakking bewaren, bevat belangrijke informatie.

5. Montage

Volg hierbij nauwlettend de montagehandleiding (afb. 1 – 9). Neem ook de veiligheidsinstructies in acht.

6. Reiniging en onderhoud

- Gebruik geen bijtende of schurende schoonmaakmiddelen.
- Reinig het gaas en frame met een stofvrije, iets vochtige doek.
- Reinig de insectenwering regelmatig.
- Gebruik eventueel een mild schoonmaakmiddel.

7. Afvalverwijdering

De verpakking bestaat uit milieuvriendelijke materialen. Dit afval kunt u afgeven bij uw plaatselijke recyclingpunt. Hoe u het product na beëindiging van het gebruik als afval kunt verwijderen, kunt u opvragen bij uw gemeente- of stadsbestuur.

8. Montagevideo

Een montagevideo vindt u onder:
www.smartmaxx.info

9. Producent/Service

3 jaar garantie
Neem voor service en aanspraak op garantie contact op met:

Smartmaxx GmbH
Schulzstraße 2c, 85579 Neubiberg, DUITSLAND
Hotline: +49 89 24 42 94 79
E-mail:
NL: support.nl@smartmaxx.info
BE: support.be@smartmaxx.info

Houd bij al uw aanvragen de kassabon en het artikelnummer **IAN 536673_2507** binnen handbereik als bewijs van aankoop.

10. Vaak gestelde vragen

Wat moet ik doen als er onderdelen in het bouwpakket ontbreken / defect zijn?
Wanneer u constateert dat een meegeleverd onderdeel ontbreekt of defect is, stel ons hiervan dan op de hoogte door het artikelnummer van uw product en het bewijs van aankoop per e-mail te verzenden aan: office@smartmaxx.info of maak hiervoor gebruik van ons contactformulier. U ontvangt binnen de garantietermijn onmiddellijk een gratis vervangend onderdeel.

Aanwijzing:
Vergissingen, wijzigingen en drukfouten voorbehouden.
Actuele versie van de handleiding als PDF-download op www.smartmaxx.info

ES 1. Introducción

¡Enhorabuena!

Ha decidido usted comprar un producto de calidad. Familiarícese con el producto antes de montarlo y utilizarlo por primera vez. Además, lea detenidamente las siguientes instrucciones de montaje e indicaciones de seguridad. Utilice el producto únicamente tal y como se describe y para los usos que se indican. Guarde debidamente estas instrucciones. Así mismo, si entregase este producto a un tercero, hágale entrega de toda la documentación.

2. Uso adecuado

Este artículo está concebido para utilizarse como protección contra insectos voladores en el ámbito doméstico. No está permitido darle un uso distinto al que se ha descrito anteriormente o modificar el producto y ello puede provocar lesiones o dañar el producto. El fabricante no se hace responsable por los daños que pudieran derivarse de su uso indebido o de su montaje. El producto no está destinado al uso industrial. Utilizar el producto cuando haya heladas podría deteriorarlo.

SI TIENE ALGÚN PROBLEMA O CONSULTA SOBRE EL PRODUCTO O SU MONTAJE, LE ROGAMOS QUE PRIMERAMENTE SE PONGA EN CONTACTO CON NUESTRO CENTRO DE ASISTENCIA TÉCNICA. LE AYUDAREMOS CON MUCHO GUSTO.

3. Datos técnicos

Medidas máx. del kit: 100 x 120 cm
Dimensiones interiores máx. del marco de la ventana: 100 x 120 cm
Profundidad de instalación: 4,15 mm
Para ventanas con desplazamiento lateral.

AL DESEMBALARLO, ASEGÚRESE DE NO TIRAR EL MATERIAL DE MONTAJE INADVERTIDAMENTE. NADA MÁS DESEMBALARLO, COMPRUEBE QUE ESTÉ INCLUIDO TODO EL MATERIAL Y QUE TODAS LAS PARTES DEL PRODUCTO SE ENCUENTREN EN PERFECTO ESTADO. SI EL MATERIAL SUMINISTRADO ESTUVIESE INCOMPLETO, BAJO NINGÚN CONCEPTO DEBERÁ PROCEDER A SU MONTAJE.

4. Indicaciones de seguridad

Advertencia
Prohibido apoyarse aquí
No dejar a los niños sin supervisión
Nota

¡AVISO! ¡PELIGRO DE MUERTE Y DE ACCIDENTE PARA NIÑOS!
Peligro de asfixia, estrangulación y lesiones por los componentes del embalaje y su contenido. Los niños no son conscientes de dichos peligros. El producto no es ningún juguete.

¡AVISO! ¡PELIGRO DE CAÍDA! ¡PELIGRO DE ACCIDENTE Y MUERTE!
No se apoye en el producto. Este producto no es una barrera contra salida de carga y no se debe utilizar como sustituto de una ventana o puerta cerrada. Coloque el producto únicamente en ventanas y puertas cuyo acceso no sea peligroso. Al montar, desmontar o limpiar el producto, no se apoye en la ventana/puerta o en el producto y no presione la mosquitera desde el interior.

¡PRECAUCIÓN! ¡PELIGRO DE LESIONES!
Existe riesgo de lesiones debido a un montaje incorrecto y al uso de herramientas. Dado el caso, utiliza guantes de trabajo. Solo lo deben montar y manejar personas que estén familiarizadas con las instrucciones y que puedan montar el producto de forma autónoma. Los kits de construcción incompletos y las piezas deterioradas no deben utilizarse en el montaje bajo ningún concepto. Ello podría afectar negativamente a su función y seguridad. Mantenga el producto y todas las piezas inflamables lejos de fuentes de calor y del fuego.

Guarde el embalaje,contiene información importante.

5. Montaje

Le rogamos que siga detenidamente las instrucciones de montaje (imagen 1 – 9). Para ello tenga presentes las indicaciones de seguridad.

6. Limpieza y mantenimiento

- No utilice nunca productos de limpieza cáusticos o abrasivos.
- Limpie la malla y el marco con un paño ligeramente humedecido que no suelte pelusa.
- Limpie la ventana mosquitera a fondo con regularidad.
- En caso necesario utilice un producto de limpieza suave.

7. Eliminación

El embalaje está hecho de materiales que no dañan al medioambiente. Elimínelos en los contenedores para reciclaje de su localidad. En su comunidad o ayuntamiento le informarán acerca de las posibilidades para eliminar el producto ya usado.

8. Vídeo del montaje

Encontrará un vídeo de montaje en:
www.smartmaxx.info

9. Fabricante / asistencia técnica

3 años de garantía.
En caso de necesitar asistencia técnica o para cualquier cuestión relacionada con la garantía, póngase en contacto con:

Smartmaxx GmbH
Schulzstraße 2c, 85579 Neubiberg, ALEMANIA
Línea de atención: +49 89 24 42 94 79
Correo electrónico:
ES: support.es@smartmaxx.info

Tenga a mano el tique de compra y el número de artículo **IAN 536673_2507** como acreditación de la compra para cualquier consulta.

10. Preguntas frecuentes

¿Qué debo hacer si en el material suministrado falta alguna pieza o hay piezas defectuosas?
Si comprobase que alguna de las piezas incluidas en el material suministrado faltase o fuese defectuosa, háganoslo saber enviando un correo electrónico a office@smartmaxx.info indicando el número de artículo de su producto y adjuntando el justificante de compra, o bien, a través de nuestro formulario de contacto. Dentro del periodo de garantía recibirá un recambio inmediata y gratuitamente.

¿Cuál es la mejor manera de acortar los perfiles? Observación:
Sujeto a errores, modificaciones y errores de imprenta.
Puede descargar la versión actual en formato PDF en www.smartmaxx.info.

IT 1. Introduzione

Congratulazioni!

Acquistando questo articolo avete scelto un prodotto di alta qualità. Si prega di familiarizzare con il prodotto prima del montaggio e della prima messa in funzione. Leggere attentamente le seguenti istruzioni di montaggio e le avvertenze di sicurezza. Utilizzare il prodotto soltanto come descritto ed esclusivamente per gli scopi designati. Conservare con cura queste istruzioni. In caso di cessione del prodotto a terzi, consegnare anche tutta la documentazione.

2. Utilizzo conforme alla destinazione d'uso

Questo articolo è stato progettato per proteggere dagli insetti volanti in ambiente domestico. Non è consentito utilizzarlo per finalità differenti da quelle sopra descritte o modificarlo, in quanto ciò può provocare lesioni e/o danni al prodotto stesso. Il produttore non si assume alcuna responsabilità per i danni derivanti da un utilizzo non conforme alla destinazione d'uso o dal montaggio. Il prodotto non è destinato all'uso commerciale. Il prodotto può subire danni se utilizzato in condizioni di gelo.

PER PROBLEMI O DOMANDE RELATIVI AL PRODOTTO O AL MONTAGGIO, VI PREGHIAMO DI CONTATTARE SEMPRE IL NOSTRO SERVIZIO DI ASSISTENZA. SAREMO A VOSTRA DISPOSIZIONE.

3. Dati tecnici

Dimensioni massime del kit di montaggio: 100 x 120 cm
Dimensioni interne massime del telaio della finestra: 100 x 120 cm
Profondità di installazione: 4,15 mm
Per finestre dalle superfici sfasate.

NEL RIMUOVERE IL PRODOTTO DALLA CONFEZIONE, ASSICURARSI DI NON GETTARE PER ERRORE IL MATERIALE NECESSARIO AL MONTAGGIO. CONTROLLARE IL PRODOTTO SUBITO DOPO AVERLO RIMOSSO DALLA CONFEZIONE E VERIFICARE CHE IL CONTENUTO DELLA FORNITURA SIA COMPLETO E LE CONDIZIONI DEL PRODOTTO E DI TUTTI GLI ALTRI PEZZI SIANO REGOLARI. NON MONTARE ASSOLUTAMENTE IL PRODOTTO SE IL CONTENUTO DELLA FORNITURA NON È COMPLETO.

4. Avvertenze di sicurezza

Attenzione
Vietato appoggiarsi
Non lasciare incustoditi i bambini
Nota

ATTENZIONE! PERICOLO DI MORTE O INFORTUNIO PER NEONATI E BAMBINI!
Rischio di soffocamento, strangolamento e lesioni dovuto ai componenti e al contenuto della confezione. I bambini non sono consapevoli di questi pericoli. Il prodotto non è un giocattolo.

ATTENZIONE! PERICOLO DI CADUTA! PERICOLO DI MORTE O INFORTUNIO!
Non appoggiarsi al prodotto. Questo prodotto non rappresenta una solida barriera tra interno ed esterno e non deve essere utilizzato al posto di una finestra o di una porta chiusa. Fissare il prodotto solo a finestre e porte accessibili in sicurezza. Durante il fissaggio, lo smontaggio o la pulizia del prodotto, non sporgersi dalla finestra/porta, non appoggiarsi al prodotto e non spingere la zanzariera dall'interno.

ATTENZIONE! RISCHIO DI INFORTUNIO!
Sussiste il rischio di lesioni dovute a montaggio scorretto e uso improprio degli strumenti. Se necessario, utilizzare guanti da lavoro. Il montaggio e l'utilizzo devono essere eseguiti solo da persone che abbiano familiarizzato con le istruzioni e che siano in grado di montare il prodotto autonomamente. Per il montaggio non devono mai essere utilizzati kit incompleti o parti danneggiate. Questo potrebbe infatti compromettere la funzionalità e la sicurezza. Tenere il prodotto e tutte le parti infiammabili lontano da fonti di calore e fuoco.

Conservare l'imballaggio, contiene informazioni importanti.

5. Montaggio

Si prega di seguire scrupolosamente le istruzioni di montaggio (fig. 1 - 9). Rispettare le avvertenze di sicurezza.

6. Pulizia e cura

- Non utilizzare assolutamente detergenti corrosivi o abrasivi.
- Pulire la rete e il telaio con un panno privo di lanugine e leggermente inumidito.
- Pulire la zanzariera per finestre a fondo e a intervalli regolari.
- Utilizzare eventualmente un detergente delicato.

7. Smaltimento

La confezione è realizzata con materiali sostenibili. Gettare questi rifiuti nei contenitori locali per il riciclo. Informarsi presso il comune o l'amministrazione comunale in merito alle possibilità di smaltimento non dannoso per l'ambiente.

8. Video relativo al montaggio

Un video relativo al montaggio è disponibile alla pagina:
www.smartmaxx.info

9. Produttore/Assistenza

Garanzia di 3 anni.
Per assistenza o garanzia contattare:

Smartmaxx GmbH
Schulzstraße 2c, 85579 Neubiberg, GERMANY
Servizio di assistenza: +49 89 24 42 94 79
E-mail: IT: support.it@smartmaxx.info

Per qualsiasi richiesta, si prega di tenere a portata di mano la ricevuta e il numero dell'articolo **IAN 536673_2507** come prova d'acquisto.

10. FAQ

Che cosa bisogna fare se nel kit di montaggio mancano elementi o sono presenti elementi difettosi?
Se si constata l'assenza di un elemento indicato nella fornitura o la presenza di difetti in un elemento, vi preghiamo di comunicarcelo indicando il codice articolo del prodotto o dello scontrino per email all'indirizzo office@smartmaxx.info o utilizzando il modulo di contatto. All'interno del periodo di garanzia, riceverete tempestivamente un pezzo di ricambio gratuito.

Nota:
Salvo errori, modifiche e refusi di stampa.
Versione aggiornata delle istruzioni in PDF disponibile per il download al sito
www.smartmaxx.info

CZ 1. Úvod

Srdečně blahopřejeme!

Svojí koupí jste se rozhodli pro kvalitní výrobek. Před montáží a prvním uvedením do provozu se s výrobkem seznamte. Přečtěte si pozorně následující návod k montáži a bezpečnostní pokyny. Používejte výrobek jen tak, jak je popsáno, a jen pro uvedené oblasti použití. Tento návod si dobře uschovejte. Při předání výrobku třetím osobám přiložte i veškerou dokumentaci.

2. Použití k určenému účelu

Tento výrobek je určen k ochraně proti létajícímu hmyzu v soukromých obytných prostorách. Jakékoliv jiné použití, než je popsáno výše, nebo změny výrobku jsou nepřípustné a mohou vést k poranění a/nebo poškození výrobku. Výrobce nenese odpovědnost za škody vzniklé použitím v rozporu s určením produktu nebo škody způsobené montáží. Výrobek není určen ke komerčnímu využití. Obsluha v mrazu může výrobek poškodit.

PŘI POTÍŽÍCH NEBO DOTAZECH V SOUVISLOSTI S VÝROBKEM NEBO JEHO MONTÁŽÍ VŽDY NEJPRVE KONTAKTUJTE NAŠE SERVISNÍ STŘEDISKO. RÁDI VÁM POMŮŽEME.

3. Technické údaje

Max. rozměr sady: 100 x 120 cm
Max. vnitřní rozměry okenního rámu: 100 x 120 cm
Montážní hloubka: 4,15 mm
Pro odsazená okna.

PŘI VYBALOVÁNÍ DÁVEJTE POZOR, ABYSTE OMYLEM NEVYHODILI MONTÁŽNÍ MATERIÁL. IHNED PO VYBALENÍ ZKONTROLUJTE, ZDA JE DODÁVKA KOMPLETNÍ A ZDA JSOU VŠECHNY DÍLY VÝROBKU V BEZCHYBNÉM STAVU. JESTLIŽE NENÍ DODÁVKA KOMPLETNÍ, V ŽÁDNÉM PŘÍPADĚ VÝROBEK NEMONTUJTE.

4. Bezpečnostní pokyny

Varování
Zákaz opírání
Nenechávejte děti bez dozoru
Upozornění

VAROVÁNÍ! NEBEZPEČÍ OHROŽENÍ ŽIVOTA PRO BATOLATA A DĚTI!
Nebezpečí udušení, uškrcení a zranění součástmi obalu a obsahu. Děti si nejsou vědomy těchto nebezpečí. Výrobek není hračka.

VAROVÁNÍ! NEBEZPEČÍ PÁDU! NEBEZPEČÍ OHROŽENÍ ŽIVOTA A ÚRAZU!
Neopírejte se o výrobek. Tento výrobek nepředstavuje žádnou zatížitelnou zábranu a nesmí být používán jako náhrada za zavřené okno nebo zavřené dveře. Montujte výrobek pouze na bezpečně přístupná okna a dveře. Při montáži, demontáži nebo čištění výrobku se nevyklánějte z okna/dveří ani se o produkt neopírejte a na ochranu proti hmyzu zevnitř netlačte.

POZOR! NEBEZPEČÍ ZRANĚNÍ!
V případě neodborné montáže a neodborného použití nářadí hrozí nebezpečí zranění. Případně používejte pracovní rukavice. Výrobek mohou montovat a obsluhovat pouze osoby, které se seznámily s návodem a dokážou montáž provést samostatně. K montáži nesmí být v žádném případě použity nekompletní montážní sady, příp. poškozené díly. Tím může být narušena funkce a bezpečnost. Udržujte výrobek a veškeré hořlavé díly dále od zdrojů tepla a ohně.

Uschovejte obal, obsahuje důležité informace.

5. Montáž

Postupujte přesně podle návodu k montáži (obrázek 1–9). Dodržujte při tom bezpečnostní pokyny.

6. Čištění a údržba

- Nikdy nepoužívejte leptavé nebo abrazivní čisticí prostředky.
- Čistěte tkaninu a rám navlhčeným hadříkem, který nepouští vlákna.
- Čistěte důkladně okno na ochranu proti hmyzu v pravidelných intervalech.
- Použijte případně jemný čisticí prostředek.

7. Likvidace

Balení sestává z materiálů šetrných k životnímu prostředí. Odložte je do místních recyklačních kontejnerů. O možnostech likvidace vysloužilého výrobku se informujte na obecním nebo městském úřadě.

8. Montážní video

Montážní video najdete na:
www.smartmaxx.info

9. Výrobce/Servis

Záruka 3 roky.
Pro servis a záruku kontaktujte:

Smartmaxx GmbH
Schulzstraße 2c, 85579 Neubiberg, NĚMECKO
Hotline: +49 89 24 42 94 79
E-mail: CZ: support.cz@smartmaxx.info

Pro případ jakýchkoli dotazů mějte připraven prodejní doklad a číslo výrobku **IAN 536673_2507** jako důkaz o zakoupení.

10. FAQ

Co mám dělat, když v montážní sadě chybí díly / jsou vadné?
Pokud zjistíte, že díl uvedený v rozsahu dodávky chybí nebo je vadný, oznamte nám to spolu s číslem artiklu Vašeho výrobku a dokladem o koupi prostřednictvím e-mailu na adresu office@smartmaxx.info nebo použijte náš kontaktní formulář. V rámci záruční lhůty obdržíte obratem bezplatnou výměnu.

Upozornění:
Omyly, změny a chyby tisku vyhrazeny.
Aktuální verze návodu ve formátu PDF ke stažení na www.smartmaxx.info

SK 1. Úvod

Gratulujeme!

Svojou kúpou ste sa rozhodli pre výrobok vysokej kvality. Pred montážou a prvým uvedením do prevádzky sa najprv oboznámte s výrobkom. Pozorne si prečítajte nasledujúci návod na montáž a bezpečnostné pokyny. Výrobok používajte len tak, ako je to opísané, a len na určené oblasti použitia. Tento návod si uschovajte. Pri odovzdaní výrobku tretej osobe jej odovzdajte aj všetky podklady.

2. Zamýšľané použitie

Tento výrobok je určený na ochranu súkromných obytných priestorov proti lietajúcemu hmyzu. Akékoľvek iné použitie, ako je opísané, alebo akákoľvek úprava výrobku nie sú povolené a môžu mať za následok poranenie a/alebo poškodenie výrobku. Výrobca neručí za škody pri montáži, ktoré vznikli pri inom používaní ako na zamýšľaný účel. Výrobok nie je určený na komerčné používanie. Používaním výrobku v mraze môže dôjsť k jeho poškodeniu.

V PRÍPADE PROBLÉMOV ALEBO OTÁZOK OHĽADNE VÝROBKU ALEBO MONTÁŽE SA VŽDY NAJPRV SPOJTE S NAŠÍM SERVISNÝM MIESTOM. RADI VÁM POMÔŽEME.

3. Technické údaje

Max. konštrukčné rozmery: 100 × 120 cm
Max. vnútorný rozmer okenného rámu: 100 × 120 cm
Hĺbka zabudovania: 4,15 mm
Pre nízko položené okná.

PRI ROZBAĽOVANÍ DÁVAJTE POZOR, ABY STE NEDOPATRENÍM NEVYHODILI MONTÁŽNY MATERIÁL. IHNEĎ PO ROZBALENÍ SKONTROLUJTE, ČI JE DODÁVKA KOMPLETNÁ A ČI SÚ VÝROBOK A VŠETKY JEHO DIELY V BEZCHYBNOM STAVE. VÝROBOK V ŽIADNOM PRÍPADE NEMONTUJTE, AK NIE JE DODÁVKA KOMPLETNÁ.

4. Bezpečnostné pokyny

Varovanie
Opieranie zakázané
Nenechávajte deti bez dozoru
Upozornenie

VAROVANIE! NEBEZPEČENSTVO OHROZENIA ŽIVOTA A NEBEZPEČENSTVO ÚRAZU DETÍ!
Nebezpečenstvo udusenia, uškrtenia a poranenia časťami obalu a obsahom. Deti nevnímajú takéto nebezpečenstvá! Výrobok nie je hračka.

VAROVANIE! NEBEZPEČENSTVO PÁDU! NEBEZPEČENSTVO OHROZENIA ŽIVOTA A NEBEZPEČENSTVO ÚRAZU!
Neopierajte sa o výrobok. Tento výrobok nie je žiadna bariéra brániaca výstupu, ktorú možno zaťažiť, a nesmie sa používať ako náhrada za zatvorené okno alebo zatvorené dvere. Výrobok montujte len na bezpečne prístupné okná a dvere. Pri montáži, demontáži alebo čistení výrobku sa nevykláňajte z okna/dverí ani proti výrobku a na ochrannú mriežku proti hmyzu netlačte.

POZOR! NEBEZPEČENSTVO PORANENIA!
Hrozí nebezpečenstvo poranenia v dôsledku neodbornej montáže a použitia nástrojov. V prípade potreby použite pracovné rukavice. Montáž a obsluhu môžu vykonávať len osoby, ktoré sa oboznámili s návodom a dokážu ho samostatne namontovať. Na montáž sa v žiadnom prípade nesmú použiť nekompletné konštrukčné, resp. poškodené diely. Môže to mať negatívny vplyv na funkciu a bezpečnosť výrobku. Výrobok a všetky horľavé diely držte mimo zdrojov tepla a ohňa.

Uchovajte si obal, obsahuje dôležité informácie.

5. Montáž

Dodržiavajte presne návod na montáž (Obrázok 1 – 9). Dodržiavajte pri tom bezpečnostné pokyny.

6. Čistenie a starostlivosť

- V žiadnom prípade nepoužívajte leptavé alebo drsné čistiace prostriedky.
- Pletivo a rám čistite jemne navlhčenou handričkou, ktorá nepúšťa vlákna.
- Okno s ochranou proti hmyzu dôkladne čistite v pravidelných intervaloch.
- V prípade potreby použite jemný čistiaci prostriedok.

7. Likvidácia

Obal pozostáva z ekologických materiálov. Vyhoďte ho do miestneho kontajnera na recykláciu. Možno sti zneškodnenia použitého výrobku sa dozviete na svojom obecnom alebo mestskom úrade.

8. Montážne video

Montážne video nájdete na:
www.smartmaxx.info

9. Výrobca/servis

3-ročná záruka.
Pri servise a v záručných prípadoch kontaktujte:

Smartmaxx GmbH
Schulzstraße 2c, 85579 Neubiberg, NEMECKO
Hotline: +49 89 24 42 94 79
E-mail: SK: support.sk@smartmaxx.info

Pre prípadné otázky majte poruke pokladničný doklad a číslo výrobku **IAN 536673_2507** ako dôkaz o kúpe.

10. Často kladené otázky

Čo robiť, ak v balení chýbajú diely alebo sú poškodené?
Ak zistíte, že chýba diel, ktorý je uvedený v rozsahu dodávky, alebo že je tento diel poškodený, oznámte nám to spolu s uvedením čísla výrobku a dokladu o kúpe na e-mailovú adresu office@smartmaxx.info alebo použite náš kontaktný formulár. V rámci záručnej lehoty dostanete bezplatnú náhradu.

Upozornenie:
omyly, zmeny a tlačové chyby vyhradené.
Aktuálnu verziu návodu si môžete stiahnuť ako PDF na adrese www.smartmaxx.info

HU 1. Bevezetés

Szívből gratulálunk!

Vásárlásával kiváló termék mellett döntött. Felszerelés és használatbavétel előtt ismerkedjen meg a termékkel. Ehhez olvassa el figyelmesen az alábbi szerelési útmutatót és a biztonsági tudnivalókat. A terméket csak a leírás szerint és a megadott alkalmazási területeken használja. Őrizze meg ezt az útmutatót. A termék továbbadásakor minden dokumentumot is adjon át a harmadik félnek.

2. Rendeltetésszerű használat

Ezt a terméket lakóterületen történő felhasználásra, repülő rovarok elleni védelemre tervezték. Az előzőekben leírtaktól eltérő használat vagy a termék módosítása tilos, valamint személyi sérülésekhez és/vagy a termék károsodásához vezethet. A nem rendeltetésszerű használatból eredő vagy a szerelés közben keletkezett károkért a gyártó nem vállal felelősséget. A termék nem ipari felhasználásra készült. Fagy esetén történő használat esetén a termék károsodhat.

A TERMÉKKEL VAGY A SZERELÉSSEL KAPCSOLATOS PROBLÉMÁK VAGY KÉRDÉSEK ESETÉN ELŐSZÖR MINDIG A VEVŐSZOLGÁLATUNKHOZ FORDULJON. KÉSZSÉGGEL ÁLLUNK RENDELKEZÉSÉRE.

3. Műszaki adatok

Max. készletméret: 100 x 120 cm
Az ablakkeret max. belső mérete: 100 x 120 cm
Beépítési mélység: 4,15 mm
Eltolásos ablakokhoz.

KICSOMAGOLÁSNÁL ÜGYELJEN ARRA, NEHOGY VÉLETLENÜL SZERELÉSI ANYAGOT DOBJON EL. KÖZVETLENÜL A KICSOMAGOLÁS UTÁN ELLENŐRIZZE, HIÁNYTALAN-E A SZÁLLÍTMÁNY TARTALMA, VALAMINT A TERMÉK ÉS VALAMENNYI ALKATRÉSZ KIFOGÁSTALAN ÁLLAPOTBAN VAN-E. SEMMIKÉPPEN NE SZERELJE FEL A TERMÉKET, HA A SZÁLLÍTMÁNY TARTALMA NEM HIÁNYTALAN.

4. Biztonsági utasítások

Figyelmeztetés
Nekitámaszkodni tilos
Ne hagyja felügyelet nélkül a gyermekeket
Megjegyzés

VIGYÁZAT! KISGYERMEKEKET ÉS GYERMEKEKET FENYEGETŐ ÉLET- ÉS BALESETVESZÉLY!
Fulladás, fojtás és sérülés veszélye a csomagolás összetevői és tartalma miatt. A gyerekek nincsenek tisztában ezekkel a veszélyekkel. A termék nem játékszer.

VIGYÁZAT! (LE)ZUHANÁSVESZÉLY! ÉLETVESZÉLY ÉS BALESETVESZÉLY!
Ne támaszkodjon a terméknek. Ez a termék nem egy terhelhető kilépési korlát, és nem használható zárt ablak vagy ajtó helyettesítésére. A terméket csak biztonságosan hozzáférhető ablakokra és ajtókra szerelje fel. A termék felszerelésekor, eltávolításakor vagy tisztításakor ne hajoljon ki az ablakon / ajtón, ne támaszkodjon a terméknek, és ne nyomja belülről a rovarvédő hálót.

VIGYÁZAT! SÉRÜLÉSVESZÉLY!
A szakszerűtlen összeszerelés miatt és a szerszámhasználat során fennáll a sérülés veszélye. Szükség esetén használjon védőkesztyűt. Az összeszerelést és a kezelést csak olyan személyek végezhetik, akik megismerték az útmutatót, és képesek az önálló összeszerelésre. A hiányos készleteket ill. sérült alkatrészeket soha nem szabad összeszerelésre használni. Ez hátrányosan befolyásolhatja a működést és a biztonságot. Tartsa távol a terméket és minden gyúlékony alkatrészt hőforrásoktól és tűztől.

Őrizze meg a csomagolást, fontos információkat tartalmaz.

5. Összeszerelés

Szigorúan tartsa be a szerelési útmutatót (1 – 9. kép). Tartsa be a biztonsági útmutatásokat.

6. Tisztítás és karbantartás

- Semmiképpen ne használjon maró hatású tisztítószereket vagy súrolószereket.
- A szövetet és a keretet szöszmentes, enyhén benedvesített kendővel tisztítsa meg.
- Rendszeres időközönként alaposan tisztítsa meg a rovarvédő ablakot.
- Szükség esetén kímélő tisztítószert használjon.

7. Ártalmatlanítás

A csomagolás környezetbarát anyagokból készült. Tegye a helyi, újrahasznosítható hulladékot gyűjtő tartályokba. Az elhasználódott termék hulladékkezelésének lehetőségeiről érdeklődjön a községi vagy városi önkormányzatnál.

8. Összeszerelési videó

Szerelési videónkat a következő oldalon találja:
www.smartmaxx.info

9. Gyártó/vevőszolgálat

3 év garancia.
Szervizeset és garanciális kérdések esetén forduljon a következő elérhetőséghez:

QA961_536673 2507_LB2-8_BDA_MA Pop-Up Fenster.indd 1 14.11.25 12:06

Smartmaxx GmbH
Schulzstraße 2c, 85579 Neubiberg, NÉMETORSZÁG
Forródrót: +49 89 24 42 94 79
E-mail: HU: support.hu@smartmaxx.info

Kérjük, hogy a vásárlást igazoló bizonylatot és a tételszámot **IAN 536673_2507** minden érdeklődés esetén tartsa készenlétben.

10. GYIK
Mi a teendő, ha hiányoznak/hibásak az alkatrészek?
Ha azt tapasztalja, hogy a csomagból hiányzik egy alkatrész vagy hibás a benne lévő alkatrész, a termék cikkszámának és nyugtájának birtokában tájékoztasson bennünket e-mailben az office@smartmaxx.info címen, vagy használja kapcsolatfelvételi űrlapunkat. A garanciális időszakban haladéktalanul és ingyenesen ellátjuk cserealkatrésszel.

Megjegyzés:
A tévedések, változtatások és nyomdahibák jogát fenntartjuk. Az útmutató aktuális változata PDF formátumban a www.smartmaxx.info oldalról tölthető le.

PL 1. Wstęp
Gratulujemy!

Szanowni Klienci, zdecydowali się Państwo na zakup produktu wysokiej jakości. Przed przystąpieniem do montażu i zastosowania należy zapoznać się z produktem. Zaleca się uważne przeczytanie poniższej instrukcji montażu i wskazówek dotyczących bezpieczeństwa. Produktu należy używać tylko zgodnie z jego opisem i przeznaczeniem. Niniejszą instrukcję należy starannie przechowywać. W przypadku przekazania produktu osobom trzecim należy dołączyć do niego całą dokumentację.

2. Zastosowanie zgodne z przeznaczeniem
Moskitiera jest przewidziana do ochrony wnętrz mieszkalnych przed dostępem owadów. Inne zastosowanie niż powyżej opisane lub dokonanie modyfikacji produktu nie jest dozwolone, ponieważ może być przyczyną skaleczeń i/lub uszkodzenia produktu. Producent nie ponosi odpowiedzialności za szkody powstałe w wyniku użytkowania niezgodnego z przeznaczeniem lub uszkodzenia spowodowane montażem. Produkt nie jest przeznaczony do użytku komercyjnego. Użytkowanie podczas mrozu może spowodować uszkodzenie produktu.

W PRZYPADKU JAKICHKOLWIEK PROBLEMÓW LUB PYTAŃ DOTYCZĄCYCH PRODUKTU LUB MONTAŻU PROSIMY O KONTAKT W PIERWSZEJ KOLEJNOŚCI Z NASZYM SERWISEM. CHĘTNIE PAŃSTWU POMOŻEMY.

3. Dane techniczne
Max. wymiary: 100 x 120 cm
Maks. wymiar wewnętrzny ramy okiennej: 100 x 120 cm
Głębokość montażu: 4,15 mm
Do okien z przesuniętymi powierzchniami.

PODCZAS WYPAKOWYWANIA ZWRACAĆ UWAGĘ, ŻEBY PRZYPADKOWO NIE WYRZUCIĆ CZĘŚCI MONTAŻOWYCH. BEZPOŚREDNIO PO WYPAKOWANIU SKONTROLOWAĆ, CZY OPAKOWANIE ZAWIERAŁO WSZYSTKIE CZĘŚCI, ORAZ SPRAWDZIĆ NIENAGANNY STAN PRODUKTU I WSZYSTKICH CZĘŚCI. NIGDY NIE MONTOWAĆ PRODUKTU, JEŻELI ZAKRES DOSTAWY NIE JEST KOMPLETNY.

4. Przepisy bezpieczeństwa
Ostrzeżenie
Zakaz opierania się
Nie pozostawiać dzieci bez nadzoru
Wskazówka

OSTRZEŻENIE! ZAGROŻENIE ŻYCIA I NIEBEZPIECZEŃSTWO WYPADKU DLA MAŁYCH I WIĘKSZYCH DZIECI!
Ryzyko uduszenia i zranienia przez części opakowania i jego zawartość. Dzieci nie są świadome tych zagrożeń. Produkt nie jest zabawką.

OSTRZEŻENIE! NIEBEZPIECZEŃSTWO UPADKU! ZAGROŻENIE ŻYCIA I NIEBEZPIECZEŃSTWO WYPADKU!
Nie opierać się o produkt. Ten produkt nie jest wytrzymałą barierą wyjściową i nie może być wykorzystywany w zastępstwie zamkniętego okna lub zamkniętych drzwi. Umieszczać produkt tylko na oknach i drzwiach, do których dostęp jest bezpieczny. Przy umieszczaniu, demontowaniu lub czyszczeniu produktu nie wychylać się z okna/drzwi, nie opierać się o produkt i nie naciskać od środka na moskitierę.

OSTROŻNIE! RYZYKO ZRANIENIA!
Istnieje ryzyko zranienia w wyniku nieprawidłowego montażu i niewłaściwego zastosowania narzędzi. W razie potrzeby stosować rękawice robocze. Montaż i obsługa mogą być przeprowadzane wyłącznie przez osoby, które zapoznały się z instrukcją i są w stanie samodzielnie wykonać montaż. Niekompletne zestawy elementów lub uszkodzone części nie mogą być stosowane do montażu. Może to powodować ograniczenie funkcjonalności i bezpieczeństwa. Trzymać produkt i wszystkie palne części z dala od źródeł gorąca i ognia.

Zachować opakowanie, gdyż zawiera ono ważne informacje.

5. Montaż
Prosimy o ściśle przestrzeganie instrukcji montażu (rys. 1 – 9). Przy tym należy przestrzegać wskazówek dotyczących bezpieczeństwa.

6. Czyszczenie i pielęgnacja
- W żadnym wypadku nie stosować żrących lub szorujących środków czyszczących.
- Siatkę z włókna szklanego i ramę czyścić lekko nawilżoną ściereczką niepozostawiającą włókien.
- Moskitierę ramową okienną należy regularnie, okresowo gruntownie czyścić.
- W razie potrzeby użyć łagodnego środka do czyszczenia.

7. Utylizacja
Opakowanie wykonano z materiałów przyjaznych dla środowiska. Przekazać je do recyklingu, wrzucając do lokalnych pojemników na surowce wtórne. Na temat możliwości utylizacji zużytego produktu prosimy zasięgnąć informacji w lokalnym urzędzie miejskim lub gminie.

8. Wideo pokazujące etapy montażu
Wideo pokazujące etapy montażu jest dostępne na stronie: www.smartmaxx.info

9. Producent/serwis
3-letnia gwarancja.
W sprawach serwisu i gwarancji prosimy skontaktować się z:

Smartmaxx GmbH
Schulzstraße 2c, 85579 Neubiberg, NIEMCY
Infolinia: +49 89 24 42 94 79
E-mail: PL: support.pl@smartmaxx.info

W przypadku wszelkich zapytań należy przygotować paragon i numer artykułu **IAN 536673_2507** jako dowód zakupu.

10. FAQ
Co zrobić, gdy brakuje części w komplecie bądź są uszkodzone?
Upewnić się, czy części na liście kompletu są zgodne z zawartością opakowania; w razie stwierdzenia braku bądź uszkodzonej części przesłać numer artykułu produktu i kwit kasowy poprzez e-mail pod adresem office@smartmaxx.info albo skorzystać z naszego formularza kontaktowego. W okresie gwarancyjnym otrzymacie Państwo niezwłocznie element zastępczy.

Wskazówka:
Pomyłki, zmiany techniczne i błędy w druku zastrzeżone. Aktualna wersja instrukcji obsługi w wersji PDF jest do pobrania na stronie www.smartmaxx.info

---

DK 1. Indledning
Tillykke!

Med dit køb har du valgt et produkt af høj kvalitet. Gør dig fortrolig med produktet inden montering og første ibrugtagning. Læs hertil den efterfølgende monteringsvejledning og sikkerhedsoplysningerne omhyggeligt igennem. Brug kun produktet som beskrevet og til de anførte anvendelsesområder. Opbevar denne vejledning på et sikkert sted. Udlevér ligeledes alle dokumenter ved videregivelse af produktet til tredjepart.

2. Tilsigtet brug
Dette produkt er beregnet som beskyttelse mod flyvende insekter i private boliger. Anden brug end den førnævnte eller en ændring af produktet er ikke tilladt og kan medføre kvæstelser og/eller beskadigelse af produktet. Producenten hæfter ikke for skader, der er opstået på grund af forkert brug eller skader, der opstår på grund af monteringen. Produktet er ikke beregnet til erhvervsmæssig brug. Betjening ved frost kan beskadige produktet.

KONTAKT ALTID FØRST VORES SERVICE, HVIS DU OPLEVER PROBLEMER ELLER HAR SPØRGSMÅL TIL PRODUKTET ELLER MONTERING. VI HJÆLPER DIG GERNE.

3. Tekniske data
Maks. byggesætmål: 100 x 120 cm
Vinduesrammens maks. indvendige mål: 100 x 120 cm
Indbygningsdybde: 4,15 mm
Til vinduer med forskudte overflader.

VÆR UNDER UDPAKNING OPMÆRKSOM PÅ, AT DU IKKE SMIDER MONTERINGSMATERIALE UD VED EN FEJL. KONTROLLÉR STRAKS EFTER UDPAKNINGEN, AT LEVERINGSOMFANGET ER KOMPLET OG AT PRODUKTET OG ALLE DELE ER I UPÅKLAGELIG TILSTAND. MONTÉR UNDER INGEN OMSTÆNDIGHEDER PRODUKTET, HVIS LEVERINGSOMFANGET IKKE ER KOMPLET.

4. Sikkerhedsanvisninger
Advarsel
Lænen op ad forbudt
Lad ikke børn være uden opsyn
Henvisning

ADVARSEL! LIVSFARE OG ULYKKESRISIKO FOR SMÅBØRN OG BØRN!
Fare for kvælning, strangulation og tilskadekomst fra emballagekomponenter og indhold. Børn er ikke bevidste om disse farer. Produktet er ikke et stykke legetøj.

ADVARSEL! FARE FOR AT FALDE (NED)! LIVSFARE OG FARE FOR ULYKKER!
Læn dig ikke mod produktet. Dette produkt er ikke en belastbar udgangsbarriere og må ikke bruges som erstatning for et lukket vindue eller en lukket dør. Anbring kun produktet på vinduer og døre, der uden fare er tilgængelige. Når produktet anbringes, adskilles eller rengøres, må man ikke læne sig ud af vinduet / døren eller mod produktet og tryk ikke på insektbeskyttelsesgitteret indefra.

FORSIGTIG! FARE FOR TILSKADEKOMST!
Der er fare for tilskadekomst på grund af usagkyndig montage og ved brug af værktøj. Brug arbejdshandsker om nødvendigt. Montering og betjening må kun udføres af personer, der har gjort sig fortrolige med vejledningen og selv er i stand til at montere det. Ufuldstændige byggesæt eller beskadigede dele må under ingen omstændigheder anvendes til montering. Funktionen og sikkerheden kan herved forringes. Hold produktet og alle brændbare dele væk fra varmekilder og ild.

Opbevar emballagen, den indeholder vigtige informationer.

5. Montering
Følg monteringsvejledningen (Ill. 1-9) til punkt og prikke. Overhold i den forbindelse sikkerhedsanvisningerne.

6. Rengøring og pleje
- Brug under ingen omstændigheder ætsende eller skurende rengøringsmidler.
- Rengør stoffet og rammen med en fnugfri, let fugtet klud.
- Rengør insektbeskyttelsesvinduet grundigt med jævne mellemrum.
- Brug om nødvendigt et mildt rengøringsmiddel.

7. Bortskaffelse
Emballagen består af miljøvenlige materialer. Bortskaf disse på den lokale genbrugsplads. Muligheder for bortskaffelse af det udtjente produkt kan fås hos kommunen.

8. Monteringsvideo
En animeret monteringsvideo finder du på: www.smartmaxx.info

9. Producent/service
3-års garanti.
Ved service og i garantitilfælde bedes du kontakte:

Smartmaxx GmbH
Schulzstraße 2c, 85579 Neubiberg, TYSKLAND
Hotline: +49 89 24 42 94 79
E-Mail: DK: support.dk@smartmaxx.info

Hav venligst kassebonen og varenummeret **IAN 536673_2507** parat som købsbevis ved alle henvendelser.

10. Ofte stillede spørgsmål
Hvad gør man, når dele i byggesættet mangler eller er defekte?
Hvis du konstaterer, at en del, der er angivet i leveringsomfanget, mangler eller er defekt, så informer os om dette i en mail, hvor du angiver produktets varenummer og vedhæfter købsbeviset, som du sender til office@smartmaxx.info eller benyt vores kontaktformular. Inden for garantitiden modtager du straks en gratis erstatning.

Bemærk:
Der tages forbehold for fejl, ændringer og trykfejl.
En aktuel version af vejledningen kan downloades som PDF på www.smartmaxx.info

---

LT 1. Įžanga
Sveikiname!

Įsigijote kokybišką gaminį. Prieš pradėdami montuoti ir naudoti susipažinkite su gaminiu. Tam atidžiai perskaitykite toliau pateiktą montavimo instrukciją ir saugos nurodymus. Gaminį naudokite tik taip, kaip aprašyta, ir tik nurodytais naudojimo tikslais. Būtinai išsaugokite šią instrukciją. Perduodami gaminį tretiesiems asmenims, kartu perduokite ir visus jo dokumentus.

2. Naudojimas pagal paskirtį
Šis prietaisas skirtas tik apsaugai nuo sparnuotųjų vabzdžių privačiose gyvenamosiose patalpose. Bet koks kitas naudojimas, išskyrus aprašytą aukščiau, arba gaminio modifikavimas yra draudžiamas, nes dėl to gali būti sužaloti asmenys ir (arba) sugadintas gaminys. Gamintojas neprisiima atsakomybės už žalą, galinčią atsirasti sumontavus gaminį nesilaikant nurodymų arba naudojant jį ne pagal paskirtį. Gaminys nėra skirtas komercinio naudojimo reikmėms. Naudojant šaltyje gaminys gali būti sugadintas.

JEIGU DĖL GAMINIO ARBA JĮ MONTUOJANT KYLA PROBLEMŲ AR KLAUSIMŲ, VISADA PIRMIAUSIA KREIPKITĖS Į MŪSŲ KLIENTŲ APTARNAVIMO SKYRIŲ. MIELAI JUMS PADĖSIME.

3. Techniniai duomenys
Maks. paruošto montuoti rinkinio matmenys: 100 x 120 cm
Maks. vidinis lango rėmo matmuo: 100 x 120 cm
Montavimo gylis: 4,15 mm
Langams su išsikišusiais paviršiais.

IŠPAKUODAMI BŪKITE ATIDŪS, KAD ATSITIKTINAI NEIŠMESTUMĖTE MONTAVIMO REIKMENŲ. IŠPAKAVĘ NEDELSDAMI PATIKRINKITE, AR PAKUOTĖJE NIEKO NETRŪKSTA IR AR GAMINYS BEI VISOS DALYS YRA NEPRIEKAIŠTINGOS BŪKLĖS. JOKIU BŪDU NEMONTUOKITE GAMINIO, JEIGU PRISTATYTAME RINKINYJE TRŪKSTA DALIŲ.

4. Saugos nurodymai
Įspėjimas
Draudžiama remtis
Nepalikite vaikų be priežiūros
Pastaba

ĮSPĖJIMAS! MIRTIES IR NELAIMINGŲ ATSITIKIMŲ PAVOJUS VAIKAMS!
Pakuotės komponentai ir turinys kelia uždusimo, pasmaugimo ir susižalojimo pavojų. Vaikai šių pavojų nesupranta. Gaminys nėra žaislas.

ĮSPĖJIMAS! PAVOJUS NUKRISTI! PAVOJUS GYVYBEI IR NELAIMINGŲ ATSITIKIMŲ RIZIKA!
Nesiremkite į gaminį. Šis gaminys nėra apkrovai atsparus išėjimo barjeras, todėl negali būti naudojamas kaip uždaro lango ar uždarų durų pakaitalas. Prietaisą tvirtinkite jį tik prie langų ir durų, prie kurių galima prieiti be jokio pavojaus. Montuodami, nuimdami ar valydami gaminį, nesilenkite pro langą ar duris, nesiremkite į gaminį ir nespauskite tinklelio nuo vabzdžių iš vidaus.

ATSARGIAI! PAVOJUS SUSIŽALOTI!
Dėl netinkamo montavimo ir įrankių naudojimo kyla pavojus susižaloti. Jei reikia, mūvėkite darbo pirštines. Surinkti ir eksploatuoti prietaisą gali tik asmenys, kurie yra susipažinę su instrukcija ir gali savarankiškai jį surinkti. Surenkant negalima naudoti nepilnų rinkinių arba pažeistų dalių. Dėl to gali pablogėti veiksmingumas ir saugumas. Gaminį ir visas degias dalis laikykite atokiau nuo šilumos ir ugnies šaltinių.

Saugokite pakuotę, nes joje pateikta svarbi informacija.

5. Montavimas
Griežtai laikykitės montavimo instrukcijos (1–9 pav.). Montuodami laikykitės saugos nurodymų.

6. Valymas ir priežiūra
- Nenaudokite korozinių arba abrazyvinių valiklių.
- Tinklelį ir rėmą valykite nesipūkuojančia, šiek tiek sudrėkinta šluoste.
- Tinklelį nuo vabzdžių langams reguliariai kruopščiai nuvalykite.
- Jei reikia, naudokite švelnų valiklį.

7. Šalinimas
Pakuotė pagaminta iš aplinkai nekenksmingų medžiagų. Išmeskite ją į antriniam perdirbimui skirtų atliekų konteinerius. Informacijos apie naudojimui nebetinkamo gaminio šalinimą suteiks savivaldybės arba miesto administracija.

8. Montavimo filmukas
Aiškinamąjį montavimo filmuką rasite adresu: www.smartmaxx.info

9. Gamintojas / aptarnavimas
Suteikiama 3 metų garantija.
Jei reikalingos aptarnavimo paslaugos arba norite pasinaudoti garantija, kreipkitės:

Smartmaxx GmbH
Schulzstraße 2c, 85579 Neubiberg, VOKIETIJA
Karštoji linija: +49 89 24 42 94 79
El. paštas: LT: support.lt@smartmaxx.info

Kreipdamiesi visada šalia turėkite kasos čekį ir prekės numerį **IAN 536673_2507**, kaip prekės įsigijimo įrodymą.

10. DUK
Ką daryti, jeigu rinkinio dalys yra ne visos / sugedusios?
Jei pastebėsite, kad trūksta tiekiamo gaminio dokumentuose nurodytos dalies arba ji sugedusi, praneškite mums el. paštu adresu office@smartmaxx.info, pateikdami pirkimą patvirtinantį dokumentą ir gaminio prekės numerį arba užpildydami mūsų kontaktinę formą. Garantijos laikotarpiu nedelsiant nemokamai gausite kitą dalį.

Pastaba
Gali būti netikslumų, pakeitimų ir spausdinimo klaidų. Naujausią instrukcijos versiją galite atsisiųsti PDF formatu iš www.smartmaxx.info

---

LV 1. Ievads
Apsveicam!

Veicot šo pirkumu, jūs savā īpašumā esat ieguvis kvalitatīvu izstrādājumu. Iepazīstiet izstrādājumu pirms tā montāžas un pirmās lietošanas. Uzmanīgi izlasiet turpmāko montāžas instrukciju un drošības norādījumus. Izmantojiet izstrādājumu tikai atbilstoši sniegtajam aprakstam un vienīgi norādītajiem lietojuma veidiem. Saglabājiet šo instrukciju. Nododot izstrādājumu citai personai, dodiet līdzi arī visu dokumentāciju.

2. Paredzētais pielietojums
Šo izstrādājumu paredzēts lietot privātās dzīvojamās telpās kā aizsargu pret lidojošiem insektiem. Jebkāds cits pielietojums, kas atšķiras no iepriekš aprakstītā, vai izstrādājuma pārveidojumi nav pieļaujami, jo var izraisīt traumas vai bojāt izstrādājumu. Ražotājs neatbild par zaudējumiem, kuru iemesls ir noteikumiem neatbilstoša lietošana vai bojājumi montāžas laikā. Izstrādājums nav paredzēts komerciālam izmantojumam. Lietojot izstrādājumu, kad ārā ir sals, to var sabojāt.

JA RODAS KĀDAS PROBLĒMAS VAI JAUTĀJUMI SAISTĪBĀ AR IZSTRĀDĀJUMU VAI MONTĀŽU, VIENMĒR VISPIRMS SAZINIETIES AR MŪSU SERVISA CENTRU. MĒS LABPRĀT JUMS PALĪDZĒSIM.

3. Tehniskie dati
Maks. komplekta izmērs: 100 x 120 cm
Maksimālais loga rāmja iekšējais izmērs: 100 x 120 cm
Montāžas dziļums: 4,15 mm
Logiem ar nobīdītām virsmām.

IZSAIŅOJOT UZMANIETIES, LAI NEJAUŠI NEIZSVIESTU KĀDU MONTĀŽAS MATERIĀLU. TŪLĪT PĒC IZPAKOŠANAS PĀRBAUDIET PIEGĀDES SATURU, VAI TAS IR PILNĪGS UN VAI PRODUKTS UN VISAS TĀ DAĻAS IR NEVAINOJAMĀ STĀVOKLĪ. NEKĀDĀ GADĪJUMĀ NESĀCIET MONTĒT IZSTRĀDĀJUMU, JA PIEGĀDĀTAJĀ KOMPLEKTĀ NAV VISU DETAĻU.

4. Drošības norādījumi
Brīdinājums
Atbalstīšanās aizliegta
Neatstāt bērnus bez uzraudzības
Norādījums

BRĪDINĀJUMS! DZĪVĪBAS APDRAUDĒJUMA UN NEGADĪJUMU RISKS MAZUĻIEM UN BĒRNIEM!
Nosmakšanas, nožņaugšanās un savainojumu risks, ko izraisa iepakojuma sastāvdaļas un saturs. Bērni neapzinās šo briesmu esamību. Izstrādājums nav rotaļlieta.

BRĪDINĀJUMS! PAKRIŠANAS RISKS! DZĪVĪBAS APDRAUDĒJUMA UN NEGADĪJUMU RISKS!
Neatbalstieties pret izstrādājumu. Šis izstrādājums nav noslogojama izejas barjera, un to nedrīkst izmantot kā aizvietotāju aizvērtam logam vai durvīm. Piestipriniet izstrādājumu tikai pie droši pieejamiem logiem un durvīm. Uzstādot, noņemot vai tīrot izstrādājumu, nelieciet pa logu / durvīm vai pret izstrādājumu, kā arī nespiedieties no iekšpuses pret insektu sietu.

UZMANĪBU! TRAUMU RISKS!
Nepareizas montāžas un instrumentu lietošanas dēļ pastāv traumu risks. Vajadzības gadījumā izmantojiet darba cimdus. Montāžu un ekspluatāciju drīkst veikt tikai personas, kuras ir iepazinušās ar instrukciju un var to samontēt patstāvīgi. Montāžai nekad nedrīkst izmantot nepilnīgus komplektus vai bojātas daļas. Pretējā gadījumā var tikt traucēta izstrādājuma darbība un mazināta drošība. Glabājiet izstrādājumu un visas viegli uzliesmojošās daļas prom no karstuma avotiem un uguns.

Saglabājiet iepakojumu, tajā ir svarīga informācija.

5. Montāža
Stingri ievērojiet montāžas instrukciju (1. – 9. att.). Turklāt ievērojiet visus drošības norādījumus.

6. Tīrīšana un kopšana
- Nekādā gadījumā nelietojiet kodīgus vai abrazīvus tīrīšanas līdzekļus.
- Tīriet audumu un rāmi ar viegli mitru drāniņu bez plūksnām.
- Regulāri rūpīgi notīriet insektu sieta logu.
- Ja nepieciešams, lietojiet neitrālu tīrīšanas līdzekli.

7. Utilizācija
Iepakojums sastāv no videi nekaitīgiem materiāliem. Izmetiet to vietējās atkritumu tvertnēs. Par nolietotā izstrādājuma likvidēšanas iespējām jautājiet sava pagasta vai pilsētas pārvaldē.

8. Montāžas videofilma
Montāžas video var atrast vietnē: www.smartmaxx.info

9. Ražotājs / serviss
3 gadu garantija.
Ja nepieciešams serviss vai garantijas pakalpojumi, sazinieties ar:

Smartmaxx GmbH
Schulzstraße 2c, 85579 Neubiberg, VĀCIJA
Klientu apkalpošanas tālrunis: +49 89 24 42 94 79
E-pasts: LV: support.lv@smartmaxx.info

Iesniedzot pieprasījumu, kā pirkuma apliecinājumu sagatavojiet kases čeku un preces numuru **IAN 536673_2507**.

10. Biežāk uzdotie jautājumi
Ko darīt, ja montāžas komplektā trūkst kādas detaļas vai kādai no tām ir defekts?
Pārliecinieties, ka piegādes komplektācijā trūkst kādas no nosauktajām detaļām vai kādai no detaļām ir defekts, tad paziņojiet to mums kopā ar sava izstrādājuma artikula numuru un pirkuma čeku, sūtot uz e-pasta adresi office@smartmaxx.info vai izmantojot mūsu kontaktu veidlapu. Garantijas laikā jūs bez maksas nekavējoties saņemsiet aizvietotāju.

Norādījums:
Iespējamas kļūdas, izmaiņas un drukas kļūdas.
Instrukcijas jaunāko versiju PDF formātā var lejupielādēt vietnē www.smartmaxx.info

---

SI 1. Uvod
Prisrčne čestitke!

S tem nakupom ste se odločili za visokokakovosten izdelek. Pred montažo in prvim zagonom se seznanite z izdelkom. V ta namen pozorno preberite sledeče navodilo za montažo in varnostne napotke. Izdelek uporabljajte izključno v skladu z opisanim namenom in za navedena področja uporabe. Dobro shranite ta navodila za uporabo. Pri predaji izdelka tretjim osebam jim predajte tudi ta navodila.

2. Uporaba skladno z namenom
Ta izdelek je predviden za zaščito pred letečimi insekti v zasebnih stanovanjskih stavbah. Drugačna uporaba od prej opisane ali sprememba izdelka ni dovoljena in lahko povzroči poškodbe in/ali poškodbe izdelka. Proizvajalec ne prevzame nobene odgovornosti za poškodbe, nastale zaradi nenamenske uporabe, ali poškodbe, nastale pri montaži. Izdelek ni namenjen gospodarski uporabi. Če v času zmrzali upravljate izdelek, ga lahko poškodujete.

ČE NALETITE NA TEŽAVE PRI UPORABI ALI MONTAŽI IZDELKA, OZIROMA POTREBUJETE DODATNE INFORMACIJE, SE PROSIMO NAJPREJ OBRNITE NA NAŠ SERVISNI ODDELEK. Z VESELJEM VAM BOMO POMAGALI.

3. Tehnični podatki
maks. dimenzija kompleta: 100 x 120 cm
Najv. notranja mera okenskega okvirja: 100 x 120 cm
Vgradna globina: 4,15 mm
Za okna s površinskim zamikom.

PRI ODPIRANJU EMBALAŽE BODITE POZORNI NA TO, DA NE BOSTE POMOTOMA ODVRGLI MONTAŽNEGA MATERIALA. TAKOJ PO ODPRTJU EMBALAŽE PREVERITE OBSEG DOBAVE GLEDE CELOTNOSTI KAKOR TUDI NEOPOREČNEGA STANJA IZDELKA IN VSEH DELOV. ČE OBSEG DOBAVE NI POPOLN, NIKAKOR NE MONTIRAJTE IZDELKA.

4. Varnostni napotki
Opozorilo
Naslanjanje prepovedano
Ne puščajte otrok brez nadzora
Opomba

OPOZORILO! NEVARNOST SMRTI IN NESREČ ZA DOJENČKE IN OTROKE!
Nevarnost zadušitve, zadavljenja in poškodb zaradi sestavnih delov in vsebine embalaže. Otroci se teh nevarnosti ne zavedajo. Izdelek ni igrača.

OPOZORILO! NEVARNOST PADCA! SMRTNA NEVARNOST IN NEVARNOST NESREČE!
Ne naslanjajte se na izdelek. Ta izdelek ni ovira za izhod, ki bi prenesla obremenitev, in se ne sme uporabljati kot nadomestek za zaprta okna ali vrata. Izdelek pritrdite samo na okna in vrata, ki so dostopna brez nevarnosti. Pri nameščanju, odstranjevanju ali čiščenju izdelka se ne nagibajte skozi okna/vrata in se ne naslanjajte na izdelek ter ne pritiskajte na zaščito pred insekti od znotraj.

PREVIDNO! NEVARNOST TELESNIH POŠKODB!
Zaradi nepravilne montaže in uporabe orodij obstaja nevarnost poškodb. Po potrebi uporabite delovne rokavice. Izdelek naj montirajo in uporabljajo le osebe, ki so seznanjene z navodili in ga lahko samostojno montirajo. Nepopolnih kompletov ali poškodovanih delov ne smete nikoli uporabiti za montažo. To lahko vpliva na zmanjšanje funkcije in varnosti. Izdelek in vse vnetljive dele hranite stran od virov toplote in ognja.

Shranite embalažo, ta vsebuje pomembne informacije.

5. Montaža
Prosimo, da se strogo držite navodil za montažo (slika 1 – 9). Pri tem upoštevajte varnostne napotke.

6. Čiščenje in nega
- V nobenem primeru ne uporabite jedkih ali grobih čistil.
- Tkanino in okvir očistite z rahlo vlažno krpo, ki ne pušča nitk.
- V rednih razmikih čistite okensko zaščito pred insekti.
- Po potrebi uporabite nežno čistilno sredstvo.

7. Odstranjevanje
Embalaža je izdelana iz okolju prijaznih materialov. Odvrzite jih v zabojnike za recikliranje. Glede možnosti odstranjevanja iztrošenega izdelka se obrnite na svojo občino ali mestno upravo.

8. Montažni video
Montažni video je na voljo tukaj: www.smartmaxx.info

9. Proizvajalec / servis
3 leta garancije.
Pri servisu ali garancijskih zahtevkih se obrnite na:

Smartmaxx GmbH
Schulzstraße 2c, 85579 Neubiberg, NEMČIJA
Hotline:+49 89 24 42 94 79
E-pošta: SI: support.si@smartmaxx.info

Pri vseh morebitnih dodatnih vprašanjih, ki jih naslovite na servisni oddelek, pripravite račun in številko izdelka **IAN 536673_2507** kot dokazilo o nakupu.

10. FAQ
Kaj storiti v primeru manjkajočih ali okvarjenih delov?
Če ugotovite, da je v obsegu dobave navedeni del pokvarjen ali da manjka, nam to sporočite s posredovanjem številke artikla svojega izdelka in računa na naslov office@smartmaxx.info ali pa uporabite naš kontaktni obrazec. Med trajanjem garancijske dobe boste takoj prejeli nadomestni del.

Opomba:
Pridržujemo si pravico do napak, sprememb in tiskarskih napak.
Aktualna verzija navodil je kot pdf dokument na voljo na spletni strani www.smartmaxx.info.

HR 1. Uvod
Čestitamo!

Ovom kupnjom odlučili ste se za proizvod visoke kvalitete. Prije montaže i prvog puštanja u rad upoznajte proizvod. U tu svrhu pažljivo pročitajte sljedeće upute za montažu i sigurnosne napomene. Proizvod upotrebljavajte samo kako je opisano te za navedena područja primjene. Dobro čuvajte ove upute. Pri davanju proizvoda trećim osobama predajte im i svu dokumentaciju.

2. Namjenska upotreba
Ovaj artikl predviđen je za zaštitu od letećih insekata u privatnom stambenom prostoru. Drugačija primjena od gore opisane ili preinaka proizvoda nisu dopušteni i mogu dovesti do ozljeda i / ili oštećenja proizvoda. Za oštećenja nastala zbog nenamjenske upotrebe ili oštećenja nastala tijekom montaže proizvođač ne snosi nikakvu odgovornost. Proizvod nije predviđen za komercijalnu upotrebu. Rukovanje proizvodom na mrazu može ga oštetiti.

U SLUČAJU PROBLEMA ILI PITANJA O PROIZVODU ILI MONTAŽI, UVIJEK SE NAJPRIJE OBRATITE NAŠEM SERVISNOM CENTRU. RADO ĆEMO VAM POMOĆI.

3. Tehnički podaci
Maks. dimenzije sklopa: 100 x 120 cm
Maks. unutarnja dimenzija okvira prozora: 100 x 120 cm
Dubina ugradnje: 4,15 mm
Za pomaknute prozore.

PRILIKOM RASPAKIRANJA PRIPAZITE DA NEHOTICE NE BACITE MATERIJAL ZA MONTAŽU. ODMAH NAKON RASPAKIRANJA PROVJERITE JE LI OPSEG ISPORUKE POTPUN TE JESU LI PROIZVOD I SVI DIJELOVI U BESPRIJEKORNOM STANJU. AKO OPSEG ISPORUKE NIJE POTPUN, NI U KOJEM SLUČAJU NEMOJTE MONTIRATI PROIZVOD.

4. Sigurnosne napomene
Upozorenje
Zabranjeno naslanjanje
Ne ostavljajte djecu bez nadzora
Napomena

UPOZORENJE! OPASNOST PO ŽIVOT I OPASNOST OD NEZGODA KOD DJECE!
Opasnost od gušenja, davljenja i ozljeda uzrokovanih sastavnim dijelovima i sadržajem ambalaže. Djeca nisu svjesna ovih opasnosti. Proizvod nije igračka.

UPOZORENJE! OPASNOST OD PADA! OPASNOST PO ŽIVOT I OPASNOST OD NESREĆA!
Ne naslanjajte se na proizvod. Ovaj proizvod ne predstavlja otpornu prepreku za izlaz i ne smije se upotrebljavati kao zamjena za zatvoreni prozor odnosno zatvorena vrata. Postavite proizvod samo na prozore i vrata kojima se može bezopasno pristupiti. Prilikom postavljanja, demontiranja i čišćenja proizvoda ne naginjite se kroz prozor / vrata, ne naslanjajte se na komarnik i ne pritišćite ga iznutra.

OPREZ! OPASNOST OD OZLJEDA!
Postoji opasnost od ozljeda uslijed nepravilne montaže i upotrebe alata. Po potrebi upotrebljavajte radne rukavice. Montažu i rukovanje smiju izvoditi samo osobe koje su se upoznale s uputama i mogu samostalno montirati proizvod. Nepotpuni kompleti odnosno oštećeni dijelovi ne smiju se ni u kojem slučaju upotrebljavati za montažu. To može ugroziti funkciju i sigurnost. Držite proizvod i sve zapaljive dijelove dalje od izvora topline i vatre.

Čuvajte ambalažu jer sadrži važne podatke.

5. Montaža
Strogo se pridržavajte uputa za montažu (slike 1 – 9). Pritom se pridržavajte sigurnosnih upozorenja.

6. Čišćenje i održavanje
- Ni u kojem slučaju ne upotrebljavajte nagrizajuća ili abrazivna sredstva za čišćenje.
- Mrežu i okvir čistite blago vlažnom krpom koja ne ostavlja dlačice.
- Komarnik za prozor čistite temeljno u redovitim vremenskim razmacima.
- Po potrebi upotrijebite blago sredstvo za čišćenje.

7. Odlaganje
Ambalaža je izrađena od ekoloških materijala. Odložite je u lokalne reciklažne spremnike. O mogućnostima odlaganja iskorištenih proizvoda možete se raspitati u svojoj općini ili gradskoj upravi.

8. Videozapis za montažu
Videozapis s uputama za montažu pronaći ćete na: www.smartmaxx.info

9. Proizvođač/servis
3 godine jamstva.
Kod servisa i u jamstvenom slučaju kontaktirajte:

Smartmaxx GmbH
Schulzstraße 2c, 85579 Neubiberg, NJEMAČKA
Dežurna telefonska linija:+49 89 24 42 94 79
E-pošta: HR: support.hr@smartmaxx.info

Za sve upite pripremite račun i broj artikla **IAN 536673_2507** kao dokaz o kupnji.

10. Česta pitanja
Što učiniti ako u kompletu nedostaju neki dijelovi ili su neispravni?
Ako utvrdite da nedostaje ili je neispravan neki dio koji je naveden u opsegu isporuke, to javite e-poštom na adresu office@smartmaxx.info, s tim da navedete broj artikla svojeg proizvoda i priložite potvrdu o kupnji ili se koristite našim obrascem za kontakt. Unutar jamstvenog roka dobit ćete odmah besplatnu zamjenu.

Napomena:
Ne odgovaramo za zabune, izmjene i tiskarske greške. Aktualnu verziju uputa možete preuzeti u PDF formatu na www.smartmaxx.info

---

BG 1. Въведение
Поздравления!

С тази покупка Вие взехте решение да закупите един висококачествен продукт. Запознайте се с продукта преди монтажа и първата употреба. Моля, прочетете внимателно следващите инструкции за монтаж и указанията за безопасност. Използвайте продукта само по описания начин и за посочените сфери на приложение. Съхранявайте добре това ръководство. Когато предавате продукта на трети лица, предайте заедно с него всички документи.

2. Употреба по предназначение
Това съоръжение е предвидено за защита от летящи насекоми у дома. Не е разрешена употреба на продукта, различна от описаната по-горе, защото може да доведе до наранявания и/или повреда на продукта. При щети, възникнали поради неправилна употреба или монтаж, производителят не поема отговорност. Този продукт не е предназначен за промишлена употреба. Употребата на продукта при мраз може да го повреди.

МОЛЯ, СВЪРЗВАЙТЕ СЕ ВИНАГИ ПЪРВО С НАШИЯ СЕРВИЗ ПРИ ПРОБЛЕМИ ИЛИ АКО ИМАТЕ ВЪПРОСИ, СВЪРЗАНИ С ПРОДУКТА. С УДОВОЛСТВИЕ ЩЕ ВИ ПОМОГНЕМ.

3. Технически характеристики
Макс. размер на комплекта: 100 x 120 cm
Макс. вътрешен размер на рамката на прозореца: 100 x 120 cm
Дълбочина на вграждане: 4,15 mm
За прозорци с отместени повърхности.

ПРИ РАЗОПАКОВАНЕТО ВНИМАВАЙТЕ ДА НЕ ИЗХВЪРЛИТЕ ПО ПОГРЕШКА МОНТАЖЕН МАТЕРИАЛ. НЕПОСРЕДСТВЕНО СЛЕД РАЗОПАКОВАНЕТО НА ПРОДУКТА ПРОВЕРЕТЕ ДАЛИ КОМПЛЕКТЪТ НА ДОСТАВКАТА Е ПЪЛЕН И ДАЛИ ПРОДУКТЪТ И ВСИЧКИ ЧАСТИ СА В БЕЗУПРЕЧНО СЪСТОЯНИЕ. В НИКАКЪВ СЛУЧАЙ НЕ МОНТИРАЙТЕ ПРОДУКТА, АКО ДОСТАВКАТА НЕ Е В ПЪЛЕН КОМПЛЕКТ.

4. Указания за безопасност
Предупреждение
Облягането забранено
Не оставяйте децата без надзор
Указание

ПРЕДУПРЕЖДЕНИЕ! ОПАСНОСТ ЗА ЖИВОТА И ОПАСНОСТ ОТ ЗЛОПОЛУКА ЗА МАЛКИ ДЕЦА!
Опасност от задушаване, удушаване и нараняване от съставните части на опаковката и съдържанието. Децата не са наясно с тези опасности. Продуктът не е играчка.

ПРЕДУПРЕЖДЕНИЕ! ОПАСНОСТ ОТ ПАДАНЕ! ОПАСНОСТ ЗА ЖИВОТА И ОПАСНОСТ ОТ ЗЛОПОЛУКА!
Не се облягайте на продукта. Този продукт не представлява годна за поемане на натоварване изходна преграда и не трябва да служи за заместител на затворен прозорец, респ. на затворена врата. Поставяйте продукта само на безопасно достъпни прозорци и врати. При поставяне, демонтиране или почистване на продукта не се облягайте над прозореца / вратата или към продукта и не натискайте отвътре защитната преграда срещу насекоми.

ВНИМАНИЕ! ОПАСНОСТ ОТ НАРАНЯВАНЕ!
Има опасност от нараняване поради неправилен монтаж и при използване на инструмент. При необходимост използвайте работни ръкавици. Сглобяването и експлоатацията могат да се извършват само от лица, които са се запознали с инструкциите и могат да го монтират самостоятелно. Непълните комплекти, респективно повредените части не трябва да се използват за монтаж. В резултат на това може да се наруши функционирането и безопасността. Дръжте изделието и всички запалими части далеч от източници на топлина и огън.

Запазете опаковката, съдържа важна информация.

5. Монтаж
Моля, следвайте стриктно ръководството за монтаж (Фиг. 1 – 9). При това спазвайте инструкциите за безопасност.

6. Поддържане и почистване
- В никакъв случай не използвайте разяждащи или абразивни препарати за почистване.
- Почиствайте плата и рамката с леко навлажнена кърпа без власинки.
- Почиствайте основно прозоречната рамка против насекоми през равни интервали.
- Ако е необходимо, използвайте мек почистващ препарат.

7. Рециклиране
Опаковката е изработена от екологично чисти материали. Изхвърляйте ги в подходящи контейнери за рециклиране. Възможности за рециклиране на стария продукт можете да узнаете в общинската или градската администрация.

8. Видео на монтажа
Видео клип с монтажа може да бъде намерен на: www.smartmaxx.info

9. Производител/Сервиз
3 години гаранция
В случай на гаранция и необходимост от сервизно обслужване се обърнете към:

Smartmaxx GmbH
Schulzstraße 2c, 85579 Neubiberg, ГЕРМАНИЯ
Гореща линия:+49 89 24 42 94 79
Имейл: BG: support.bg@smartmaxx.info

Моля, при запитването си подгответе касовия бон и номера на продукта **IAN 536673_2507**, с които ще докажете покупката на продукта.

10. Често задавани въпроси
Какво да направите, когато в комплекта има липсващи/дефектни части?
Ако установите, че липсва или е дефектна посочена в обхвата на доставката част, съобщете ни това като ни изпратите номера на продукта и касовата бележка по имейл на office@smartmaxx.info или като използвате нашия формуляр за контакт. В рамките на гаранцията безплатно ще получите безплатна замяна.

Указание:
Запазено право на заблуда, промени и печатни грешки. Актуалната версия на ръководството в PDF формат можете да свалите на www.smartmaxx.info

---

GR 1. Εισαγωγή
Συγχαρητήρια!

Με την αγορά σας επιλέξατε ένα προϊόν υψηλής αξίας. Εξοικειωθείτε με το προϊόν πριν από τη συναρμολόγηση και την αρχική θέση σε λειτουργία. Διαβάστε προσεκτικά τις οδηγίες συναρμολόγησης και τις υποδείξεις για την ασφάλεια που ακολουθούν. Χρησιμοποιήστε το προϊόν μόνο όπως περιγράφεται και για τις προοριζόμενες χρήσεις. Φυλάξτε καλά αυτές τις οδηγίες. Σε περίπτωση μεταβίβασης του προϊόντος σε τρίτους, παραδώστε επίσης όλα τα έντυπα.

2. Προβλεπόμενη χρήση
Το παρόν προϊόν προορίζεται για την προστασία ιδιωτικών κατοικιών από πτάμενα έντομα. Η χρήση για άλλον σκοπό ή η μετατροπή του προϊόντος δεν επιτρέπονται και ενδέχεται να οδηγήσουν σε τραυματισμούς ή/και ζημία του προϊόντος. Για ζημίες που προκύπτουν από ακατάλληλη χρήση ή για ζημίες που προκύπτουν από την εγκατάσταση δεν φέρει καμία ευθύνη ο κατασκευαστής. Το προϊόν δεν προορίζεται για επαγγελματική χρήση. Η χρήση σε συνθήκες παγετού μπορεί να προκαλέσει ζημιά στο προϊόν.

ΣΕ ΠΕΡΙΠΤΩΣΗ ΠΡΟΒΛΗΜΑΤΩΝ Ή ΕΡΩΤΗΣΕΩΝ ΣΧΕΤΙΚΑ ΜΕ ΤΟ ΠΡΟΪΟΝ Ή ΤΗ ΣΥΝΑΡΜΟΛΟΓΗΣΗ ΤΟΥ, ΕΠΙΚΟΙΝΩΝΕΙΤΕ ΠΡΩΤΑ ΜΕ ΤΟ ΤΜΗΜΑ ΕΞΥΠΗΡΕΤΗΣΗΣ ΠΕΛΑΤΩΝ. ΘΑ ΧΑΡΟΥΜΕ ΝΑ ΣΑΣ ΕΞΥΠΗΡΕΤΗΣΟΥΜΕ.

3. Τεχνικά χαρακτηριστικά
Μέγ. διαστάσεις σετ: 100 x 120 cm
Μέγ. εσωτερικές διαστάσεις του πλαισίου παραθύρου: 100 x 120 cm
Βάθος τοποθέτησης: 4,15 mm
Για παράθυρα με μετατοπισμένες επιφάνειες.

ΚΑΤΑ ΤΗΝ ΑΦΑΙΡΕΣΗ ΤΟΥ ΠΡΟΪΟΝΤΟΣ ΑΠΟ ΤΗΝ ΣΥΣΚΕΥΑΣΙΑ, ΠΡΟΣΕΞΤΕ ΝΑ ΜΗΝ ΠΕΤΑΞΕΤΕ ΕΚ ΠΑΡΑΔΡΟΜΗΣ ΥΛΙΚΑ ΣΥΝΑΡΜΟΛΟΓΗΣΗΣ. ΑΜΕΣΩΣ ΜΕΤΑ ΤΗΝ ΑΦΑΙΡΕΣΗ ΤΩΝ ΠΑΡΑΔΟΤΕΩΝ ΑΠΟ ΤΗ ΣΥΣΚΕΥΑΣΙΑ, ΕΛΕΓΞΤΕ ΟΤΙ ΕΙΝΑΙ ΠΛΗΡΗ ΚΑΙ ΟΤΙ ΤΟ ΠΡΟΪΟΝ ΚΑΙ ΟΛΑ ΤΑ ΜΕΡΗ ΤΟΥ ΕΙΝΑΙ ΣΕ ΚΑΛΗ ΚΑΤΑΣΤΑΣΗ. ΣΕ ΚΑΜΙΑ ΠΕΡΙΠΤΩΣΗ ΜΗΝ ΣΥΝΑΡΜΟΛΟΓΗΣΕΤΕ ΤΟ ΠΡΟΪΟΝ ΑΝ ΔΕΝ ΕΧΕΤΕ ΠΑΡΑΛΑΒΕΙ ΤΟ ΣΥΝΟΛΟ ΤΩΝ ΠΑΡΑΔΟΤΕΩΝ.

4. Υποδείξεις ασφαλείας
Προειδοποίηση
Απαγορεύεται να στηρίζεστε πάνω στο προϊόν
Μην αφήνετε τα παιδιά χωρίς επίβλεψη
Συμβουλή

ΠΡΟΕΙΔΟΠΟΙΗΣΗ! ΚΙΝΔΥΝΟΣ ΖΩΗΣ ΚΑΙ ΑΤΥΧΗΜΑΤΩΝ ΓΙΑ ΝΗΠΙΑ ΚΑΙ ΠΑΙΔΙΑ!
Κίνδυνος ασφυξίας, στραγγαλισμού και τραυματισμού από τα στοιχεία και το περιεχόμενο συσκευασίας. Τα παιδιά δεν γνωρίζουν αυτούς τους κινδύνους. Το προϊόν δεν είναι παιχνίδι.

ΠΡΟΕΙΔΟΠΟΙΗΣΗ! ΚΙΝΔΥΝΟΣ ΠΤΩΣΗΣ! ΚΙΝΔΥΝΟΣ ΖΩΗΣ ΚΑΙ ΑΤΥΧΗΜΑΤΩΝ!
Μην στηρίζεστε στο προϊόν. Αυτό το προϊόν δεν αποτελεί ανθεκτικό εμπόδιο εξόδου και δεν πρέπει να χρησιμοποιείται ως υποκατάστατο κλειστού παραθύρου ή πόρτας. Τοποθετήστε το προϊόν μόνο σε παράθυρα και πόρτες που είναι με προσβάσιμα χωρίς κινδύνους. Κατά την τοποθέτηση, την αφαίρεση ή τον καθαρισμό του προϊόντος, μην γέρνετε έξω από το παράθυρο/την πόρτα ή πάνω στο προϊόν και μην πιέζετε την εντομοαπωθητική σήτα από το εσωτερικό.

ΠΡΟΣΟΧΗ! ΚΙΝΔΥΝΟΣ ΤΡΑΥΜΑΤΙΣΜΟΥ!
Υπάρχει κίνδυνος τραυματισμού λόγω ακατάλληλης συναρμολόγησης και κατά τη χρήση εργαλείων. Εάν είναι απαραίτητο, χρησιμοποιήστε γάντια εργασίας. Η συναρμολόγηση και η λειτουργία επιτρέπεται να πραγματοποιούνται μόνο από άτομα που έχουν εξοικειωθεί με τις οδηγίες και μπορούν να το συναρμολογήσουν αυτόνομα. Ελλιπή σετ ή κατεστραμμένα εξαρτήματα δεν πρέπει ποτέ να χρησιμοποιούνται για τη συναρμολόγηση. Ως αποτέλεσμα, η λειτουργία και η ασφάλεια ενδέχεται να επηρεαστούν. Κρατήστε το προϊόν και όλα τα εύφλεκτα μέρη μακριά από πηγές θερμότητας και φωτιάς.

Διατηρήστε τη συσκευασία. Περιέχει σημαντικές πληροφορίες.

5. Τοποθέτηση
Παρακαλώ ακολουθήστε πιστά τις οδηγίες τοποθέτησης (εικόνες 1 – 9). Λαμβάνετε υπόψη τις υποδείξεις ασφαλείας!

6. Καθαρισμός και φροντίδα
- Σε καμία περίπτωση μην χρησιμοποιείτε καυστικά ή διαβρωτικά μέσα καθαρισμού.
- Καθαρίστε το ύφασμα και το πλαίσιο με ένα ελαφρώς υγρό πανί που δεν αφήνει χνούδι.
- Καθαρίζετε καλά το παράθυρο με σίτα προστασίας από έντομα σε τακτά χρονικά διαστήματα.
- Χρησιμοποιείτε για αυτόν τον σκοπό ένα ήπιο καθαριστικό.

7. Απόρριψη
Η συσκευασία είναι κατασκευασμένη από φιλικά προς το περιβάλλον υλικά. Απορρίψτε τα στους κατάλληλους κάδους ανακύκλωσης. Μπορείτε να ενημερωθείτε για τους τρόπους απόρριψης του απορριπτόμενου προϊόντος από τον δήμο σας.

8. Βίντεο συναρμολόγησης
Ένα βίντεο συναρμολόγησης μπορείτε να βρείτε στον ιστότοπο:
www.smartmaxx.info

9. Κατασκευαστής / Τμήμα εξυπηρέτησης πελατών
3ετής εγγύηση.
Σε περίπτωση ανάγκης συντήρησης ή χρήσης της εγγύησης επικοινωνήστε με την:

Smartmaxx GmbH
Schulzstraße 2c, 85579 Neubiberg, ΓΕΡΜΑΝΙΑ
Γραμμή επικοινωνίας: +49 89 24 42 94 79
Ηλεκτρονική διεύθυνση:
GR: support.gr@smartmaxx.info
CY: support.cy@smartmaxx.info

Για όλα τα ερωτήματα, παρακαλείστε να έχετε έτοιμη την απόδειξη αγοράς και τον κωδικό προϊόντος **IAN 536673_2507** ως αποδεικτικό στοιχείο αγοράς.

10. Συχνές Ερωτήσεις
Τι πρέπει να κάνω, εάν κάποιο εξάρτημα λείπει ή είναι ελαττωματικό;
Σε περίπτωση που διαπιστώσετε ότι λείπει ή είναι ελαττωματικό κάποιο εξάρτημα που περιλαμβάνεται στο περιεχόμενο παράδοσης, ενημερώστε μας στέλνοντας τον αριθμό του προϊόντος σας και την απόδειξη αγοράς με ηλεκτρονική επιστολή στη διεύθυνση office@smartmaxx.info ή χρησιμοποιήστε τη φόρμα επικοινωνίας. Εάν ισχύει η περίοδος της εγγύησης, θα λάβετε άμεσα και δίχως επιβάρυνση το ανταλλακτικό.

Υπόδειξη:
Επιφυλασσόμεθα για σφάλματα, αλλαγές και τυπογραφικά λάθη.
Η τρέχουσα έκδοση των οδηγιών ως λήψη PDF βρίσκεται στον ιστότοπο www.smartmaxx.info

---

RS 1. Uvod
Čestitamo!

Kupovinom ovog proizvoda odlučili ste se za proizvod visokog kvaliteta. Pre montaže i prvog puštanja u rad upoznajte proizvod. U tu svrhu pažljivo pročitajte sledeća uputstva za montažu i bezbednosne napomene. Proizvod koristite samo kako je opisano te za navedena područja primene. Dobro čuvajte ovo uputstvo. Pri davanju proizvoda trećim licima predajte im i svu dokumentaciju.

2. Namenska upotreba
Ovaj artikal predviđen je za zaštitu od letećih insekata u privatnim stambenim prostorijama. Drugačija primena od gore opisane ili promena proizvoda nisu dozvoljeni i mogu dovesti do povreda i / ili oštećenja proizvoda. Proizvođač ne preuzima odgovornost za oštećenja nastala zbog nenamenske upotrebe ili oštećenja nastala tokom montaže. Proizvod nije predviđen za komercijalnu upotrebu. Rukovanje na mrazu može oštetiti proizvod.

AKO SE POJAVE PROBLEMI ILI PITANJA O PROIZVODU ILI MONTAŽI, UVEK NAJPRE KONTAKTIRAJTE NAŠU SERVISNU SLUŽBU. RADO ĆEMO VAM POMOĆI.

3. Tehnički podaci
Mak. dimenzije seta: 100 x 120 cm
Maks. unutrašnja dimenzija okvira prozora: 100 x 120 cm
Dubina ugradnje: 4,15 mm
Za pomaknute prozore.

PRI VAĐENJU PROIZVODA IZ AMBALAŽE PAZITE DA NEHOTIČNO NE BACITE MATERIJAL ZA MONTAŽU. ODMAH NAKON VAĐENJA IZ AMBALAŽE PROVERITE DA LI JE OPSEG ISPORUKE POTPUN TE JESU LI PROIZVOD I SVI DELOVI U BESPREKORNOM STANJU. NIPOŠTO NEMOJTE MONTIRATI PROIZVOD, AKO OPSEG ISPORUKE NIJE POTPUN.

4. Bezbednosne napomene
Upozorenje
Naslanjanje zabranjeno
Ne ostavljajte decu bez nadzora
Napomena

UPOZORENJE! OPASNOST PO ŽIVOT I OPASNOST OD NEZGODA KOD MALE DECE I DECE!
Opasnost od gušenja, davljenja i povreda uzrokovanih sastavnim delovima i sadržajem pakovanja. Deca nisu svesna ovih opasnosti. Proizvod nije igračka.

UPOZORENJE! OPASNOST OD PADA! OPASNOST PO ŽIVOT I OPASNOST OD NEZGODA!
Ne naslanjajte se na proizvod. Ovaj proizvod nije otporna prepreka za izlazak i ne bi trebalo da se koristi kao zamena za zatvoreni prozor ili vrata. Postavite proizvod samo na prozore i vrata kojima se može pristupiti bez opasnosti. Kada pričvršćujete, demontirate ili čistite proizvod, nemojte se naginjati kroz prozor/vrata ili na proizvod i ne pritiskajte komarnik iznutra.

OPREZ! OPASNOST OD POVREDA!
Postoji opasnost od povreda usled nepravilne montaže i upotrebe alata. Ako je potrebno, koristite radne rukavice. Montažu i rukovanje smeju obavljati samo osobe koje su upoznate sa uputstvom i mogu samostalno da montiraju proizvod. Nekompletni setovi ili oštećeni delovi se nikada ne smeju koristiti za montažu. Kao rezultat toga, mogu biti narušeni funkcija i bezbednost. Držite proizvod i sve zapaljive delove dalje od izvora toplote i vatre.

Čuvajte ambalažu jer sadrži važne informacije.

5. Montaža
Strogo se pridržavajte uputstva za montažu (slike 1 – 9). Pritom imajte u vidu bezbednosne napomene.

6. Čišćenje i održavanje
- Nipošto ne koristite nagrizajuća ili abrazivna sredstva za čišćenje.
- Mreže i okvire čistite blago navlaženom krpom koja ne ostavlja dlačice.
- Prozor za zaštitu od insekata čistite temeljno u redovnim vremenskim razmacima.
- Po potrebi koristite blago sredstvo za čišćenje.

7. Odlaganje
Ambalaža je izrađena od ekoloških materijala. Odložite je u lokalnim reciklažnim kontejnerima. O mogućnostima odlaganja dotrajalih proizvoda možete se raspitati u svojoj opštini ili gradskoj upravi.

8. Video-snimak o montaži
Video-snimak o montaži naći ćete na: www.smartmaxx.info

9. Proizvođač/servis
3 godine garancije.
Kod servisa i u garantnom slučaju kontaktirajte:

Smartmaxx GmbH
Schulzstraße 2c, 85579 Neubiberg, NEMAČKA
Dežurna telefonska linija: +49 89 24 42 94 79
E-Mail: RS: support.rs@smartmaxx.info

Za sve upite pripremite račun i broj **IAN 536673_2507** kao dokaz o kupovini.

10. Često postavljana pitanja
Šta učiniti ako u setu nedostaju neki delovi ili su neispravni?
Ako utvrdite da nedostaje ili je neispravan neki deo koji je naveden u opsegu isporuke, to javite e-poštom na adresu office@smartmaxx.info, s tim da navedete broj artikla svog proizvoda i priložite potvrdu o kupovini ili koristite naš obrazac za kontakt. Unutar garantnog roka dobićete odmah besplatnu zamenu.

Napomena:
Ne odgovaramo za zabune, izmene i štamparske greške. Aktuelnu verziju uputstva možete preuzeti kao PDF na www.smartmaxx.info

GARANCIJA I GARANTNI LIST

Poštovani,
Ovim putem Vas upoznajemo sa Vašim pravima i obavezama koje proističu iz Zakona o zaštiti potrošača, a u pogledu ostvarivanja prava iz garancije.

Ova garancija ni na koji način ne utiče, niti isključuje prava koja kupac ima u skladu sa važećim Zakonom o zaštiti potrošača po osnovu zakonske odgovornosti prodavca za nesaobraznost robe ugovoru koja traje 2 godine od dana kada je roba predata kupcu.

Davalac garancije ovom izjavom preuzima obavezu da kupcima svojih aparata, a pod uslovima definisanim u ovoj izjavi, obezbedi:
- besplatno otklanjanje kvarova u garantnom roku, koji bi nastali kod uobičajene upotrebe ili zbog grešaka u proizvodnji i materijalu, ili
- zamenu aparata, u garantnom roku predviđenim ovom garancijskom izjavom, u slučaju da opravka nije moguća, ili
- ako otklanjanje kvara nije moguće, kupac ima pravo da zahteva od prodavca povrat novca.

Ukupan rok garancije je 5 godine.
Garantni rok počinje da važi od datuma kupovine proizvoda, odnosno od prijema istog od strane kupca, a što se dokazuje fiskalnim računom.

Garancija važi na teritoriji Republike Srbije.

Kupac može da izjavi reklamaciju usmeno u nekom od prodajnih objekata Lidl Srbija KD, odnosno telefonom, pisanim putem ili elektronskim putem na kontakte kompanije Lidl Srbija KD, uz dostavu fiskalnog računa na uvid.

U cilju ispravnog funkcionisanja proizvod se koristi u skladu sa njegovom namenom i Uputstvom za upotrebu.

Na zahtev kupca, koji je izjavljen u garantnom roku, prodavac će izvršiti otklanjanje kvarova i nedostataka na proizvodu u roku predviđenom Zakonom.

Garantni uslovi:
Pre obraćanja prodavcu za tehničku pomoć, potrebno je proveriti ispravnost instalacije i ostalih potrebnih uslova naznačenih u Uputstvu za upotrebu.

Kupac je dužan da prodavcu preda sve pripadajuće delove proizvoda koje je preuzeo u trenutku kupovine.

Popravke u roku garancije:
Garancija važi počev od dana kada je roba predata kupcu, a na osnovu fiskalnog odsečka. U istom periodu davalac garancije, odnosno prodavac je u obavezi da otkloni sve tehničke kvarove bez naknade, u zakonskom roku.

Garancija ne važi u sledećim slučajevima:
1. Ukoliko prodavcu uz aparat nije priložen fiskalni račun sa datumom prodaje.
2. Ukoliko je kvar prouzrokovan udarom groma, strujnim udarom ili sličnim delovanjem spoljne sile na sam uređaj (požar, poplava, naponski udar...).
3. Ukoliko su nastali kvarovi i oštećenja na uređajuposledica delovanja spoljnih uticaja, kao što su: velika vlaga, previsoka i suviše niska temperatura (pucanje cevi usled smrzavanja, oštećenja gumenih delova, rđanje, itd.)
4. Ukoliko proizvod nije korišćen u skladu sa Uputstvom za upotrebu.
5. Ukoliko je proizvod pokušalo da popravi treće neovlašćeno lice.
6. Ukoliko proizvod nije korišćen u skladu sa namenom.
7. Ukoliko je čišćenje i održavanje uređaja urađeno protivno Uputstvu za upotrebu.
8. Ukoliko je proizvod korišćen u profesionalne svrhe.

Naziv proizvoda:	PROZOR S MREŽICOM ZA ZAŠTITU OD INSEKATA POP-UP
Model:	100 x 120 cm
IAN / Serijski broj:	536673_2507
Proizvođač:	Smartmaxx GmbH, Schulzstraße 2c 85579 Neubiberg, GERMANY +49 89 678 45 06-0, office@smartmaxx.info
Ovlašćeni serviser:	Lidl Srbija KD, Prva južna radna 3, 22330 Nova Pazova, Republik Serbien, tel. 0800-300-199, E-Mail: kontakt@lidl.rs
Datum predaje robe potrošaču:	datum sa fiskalnog računa
Uvozi i stavlja u promet:	Lidl Srbija KD, Prva južna radna 3, 22330 Nova Pazova, Republika Srbija, tel. 0800-300-199, e-mail: kontakt@lidl.rs

QA961_536673 2507_LB2-8_BDA_MA Pop-Up Fenster.indd 2
14.11.25 12:06